138 x 210 mm

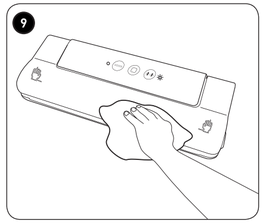

140 x 210 mm

FR

CONDITION DE GARANTIE

Ce produit est garanti pour une période de 2 ans à partir de la date d'achat*, contre toute défaillance résultant d'un vice de fabrication ou de matériau. Cette garantie ne couvre pas les vices ou les dommages résultant d'une mauvaise installation, d'une utilisation incorrecte ou de l'usure anormale du produit.

*sur présentation du ticket de caisse.

NL

GARANTIEVOORWAARDEN

Dit product wordt gegarandeerd voor een periode van 2 jaar vanaf de aankoopdatum*, voor elke storing die het gevolg is van een fabricagefout of het materiaal. Gebreken of schade door slechte installatie, onjuist gebruik of abnormale slijtage van het product worden niet gedekt door deze garantie.

*op vertoon van kassabon.

ES

CONDICIONES DE GARANTÍA

El certificado de garantía de este producto tiene una duración de 2 años a partir de la fecha de compra* que se limita a los defectos de fabricación y averías del material. Se excluyen de la garantía deficiencias o daños originados por una mala instalación, errores en la manipulación o por un uso inadecuado.

*previa presentación del comprobante de compra.

140 x 210 mm

138 x 210 mm

06/2017

Soude-Sac
Sealapparaat
Envasadora

955213 - CL-VS01W AUTO

GUIDE D'UTILISATION 02

HANDLEIDING 12

INSTRUCCIONES DE USO 22

ELECTRO DEPOT

1 route de Vendeville

59155 FACHES-THUMESNIL - FRANCE

Made in PRC

COSYLIFE

00-955213-Front.indd 1-4

20/6/2017 09:56

138 x 210 mm
140 x 210 mm
140 x 210 mm
138 x 210 mm

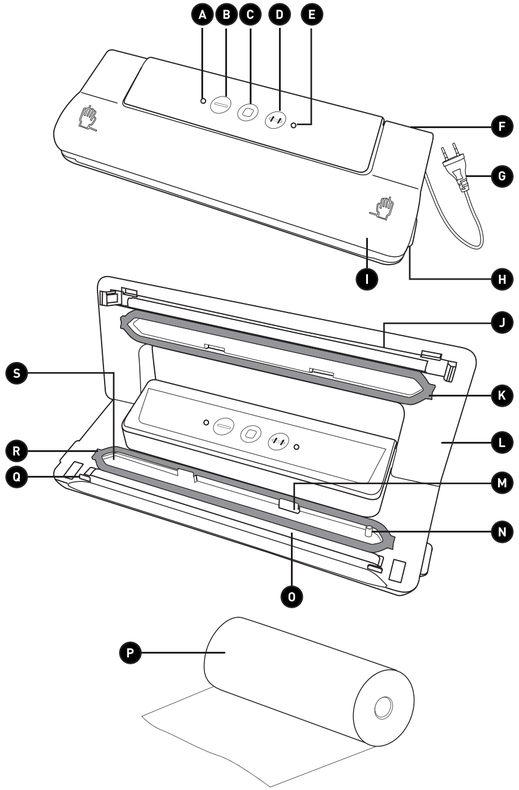

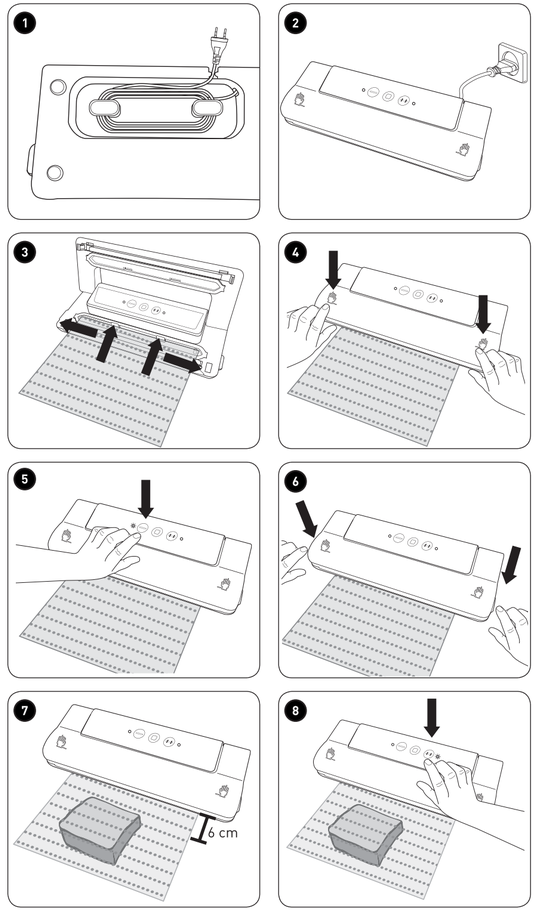

00-955213-Front.indd 5-8
20/6/2017 09:56

Merci !

Merci d'avoir choisi ce produit COSYLIFE.
Choisis, testés et recommandés par ELECTRO DEPOT, les produits de la marque COSYLIFE vous assurent une utilisation simple, une performance fiable et une qualité irréprochable.
Grâce à cet appareil, vous savez que chaque utilisation vous apportera satisfaction.

Bienvenue chez ELECTRO DEPOT.

Visitez notre site Internet : www.electrodepot.fr

Parce que votre satisfaction est notre priorité, nous vous proposons de donner votre avis sur ce produit. Il sera transmis et analysé par nos équipes afin d'améliorer continuellement le produit.

Donnez votre avis sur : http://www.electrodepot.fr/avis-client

ELECTRO DEPOT

Size: 140 x 210 mm

955213-IM-Bag Sealer-V02-170619 (Multi).indb 2 20/6/2017 09:58

Table des matières

Français

A Avant d'utiliser l'appareil

4 Consignes de sécurité

B Aperçu de l'appareil

7 Composants
7 Aperçu de l'appareil
8 Utilisation prévue
8 Caractéristiques

C Utilisation de l'appareil

8 Utilisation
8 Trucs et astuces

D Nettoyage et entretien

9 Nettoyage et entretien
10 Rangement

E Mise au rebut

11 Mise au rebut de votre ancien appareil

Les notices sont aussi disponibles sur le site http://www.electrodepot.fr/sav/notices/

955213-IM-Bag Sealer-V02-170619 (Multi).indb 3 20/6/2017 09:58

Consignes de sécurité

VEUILLEZ LIRE ATTENTIVEMENT LES INSTRUCTIONS AVANT D'UTILISER L'APPAREIL ET CONSERVEZ-LES POUR POUVOIR VOUS Y RÉFÉRER ULTÉRIEUREMENT.

Consignes générales

- Avant de brancher l'appareil à une prise secteur, assurez-vous que le courant électrique local correspond bien à celui indiqué sur la plaque signalétique apposée sur l'appareil. Branchez toujours votre appareil sur une prise reliée à la terre. Après avoir branché l'appareil, la prise secteur doit rester facilement accessible.
- Veillez à ne pas coincer ou écraser le câble de raccordement.
- Si le câble de raccordement de cet appareil est endommagé, il doit être remplacé par le fabricant, son revendeur agréé ou une personne de qualification similaire pour éviter tout danger.
- Cet appareil peut être utilisé par des enfants de plus de 8 ans et des personnes ayant des capacités physiques, sensorielles ou mentales réduites ou un manque d'expérience et/ou de connaissance lorsqu'ils sont surveillés ou qu'ils ont été informés de l'utilisation en toute sécurité de l'appareil et ont compris les risques qui en résultent.
- Les enfants ne doivent pas jouer avec l'appareil. Les enfants ne doivent pas nettoyer ni effectuer l'entretien de l'appareil sauf s'ils sont âgés de plus de 8 ans et surveillés.
- L'appareil et le câble de raccordement doivent se situer hors de portée des enfants de moins de 8 ans.
- Surveillez les enfants pour être sûr qu'ils ne jouent pas avec l'appareil.
- Débranchez la fiche secteur de la prise secteur après utilisation et avant le nettoyage.
- Ne laissez jamais l'appareil

955213-IM-Bag Sealer-V02-170619 (Multi).indb 4 20/6/2017 09:58

sans surveillance lorsqu'il est branché.
- Cet appareil n'est pas conçu pour être utilisé avec une minuterie externe ou un système de commande à distance séparé.
- **Attention !** Ne plongez pas le câble de raccordement, la fiche secteur et l'appareil dans l'eau ou tout autre liquide ! Ne tenez jamais l'appareil sous l'eau courante !
- N'utilisez pas l'appareil avec les mains mouillées.
- Utilisez l'appareil sur une surface stable, plane et résistante à la chaleur.
- En raison d'un risque éventuel de surchauffe et d'incendie, ne recouvrez jamais l'appareil branché !
- Si du liquide pénètre dans l'appareil, débranchez immédiatement la fiche secteur. Faites contrôler l'appareil avant de le remettre en service.
- En cas de chute de l'appareil dans l'eau, débranchez immédiatement la fiche secteur avant de retirer l'appareil. Dans ce cas, cessez d'utiliser l'appareil et faites-le vérifier par un atelier spécialisé.
- Évitez toute détérioration du câble de raccordement par des arêtes vives ou des surfaces brûlantes. N'enroulez pas le câble de raccordement autour de l'appareil (**Risque de rupture du câble !**). Utilisez l'enrouleur pour le câble au-dessous de l'appareil.
- Laissez complètement refroidir l'appareil avant d'enrouler le câble de raccordement.
- N'utilisez pas l'appareil à proximité de matériaux ou de gaz inflammables.
- **Danger ! Risque de brûlures !** Pendant le fonctionnement, le fil à souder devient très chaud. Ne touchez pas le fil à souder très chaud.
- Laissez complètement refroidir l'appareil avant de le nettoyer ou de le ranger.
- **Danger ! Manque d'hygiène !** Pour apprécier en toute quiétude les aliments que vous avez mis sous vide, vous devez im-

955213-IM-Bag Sealer-V02-170619 (Multi).indb 5 20/6/2017 09:58

pérativement respecter les conseils d'hygiène suivants :
- Pendant la préparation et l'emballage des aliments, veillez strictement à la propreté de tous les ustensiles.
- Nettoyez soigneusement le soude-sac et tous les ustensiles après utilisation.
- Les denrées périssables doivent être mises au réfrigérateur ou au congélateur immédiatement après le soudage.
- Après avoir décongelé ou réchauffé des denrées périssables, consommez-les immédiatement.

- **Avertissement : risque de dommages matériels !**
- Respectez le temps de marche spécifié sur l'appareil. Après une opération de soudage ou de mise sous vide, l'appareil doit refroidir pendant au moins 90 secondes.
- Utilisez exclusivement des films alimentaires en plastique spécialement conçus pour être utilisés avec des soude-sacs.
- Ne placez jamais l'appareil sur des surfaces très chaudes (comme des plaques de cuisson) ni à proximité de sources de chaleur ou d'un feu ouvert.
- Veillez à ce qu'aucun liquide ne soit aspiré lors de l'aspiration de l'air.
- L'appareil est doté de pieds en silicone antidérapants. Étant donné que les meubles sont recouverts d'une variété de laques et de matières synthétiques et sont traités avec différents produits d'entretien, il ne peut pas être totalement exclu que certaines de ces substances contiennent des composants qui attaquent et ramollissent les pieds en silicone. Au besoin, placez un support antidérapant sous l'appareil.
- N'utilisez pas de produit de nettoyage corrosif ou provoquant des rayures.

955213-IM-Bag Sealer-V02-170619 (Multi).indb 6 20/6/2017 09:58

Composants

- **A** DEL rouge (s'allume pendant le soudage)
- **B** Touche : souder le film (sans vide)
- **C** Touche stop
- **D** Touche : aspirer l'air (vide) et souder le film
- **E** DEL verte (s'allume pendant l'aspiration de l'air)
- **F** Orifice pour le câble de raccordement (en dessous de l'appareil)
- **G** Câble de raccordement avec fiche secteur
- **H** Bouton d'ouverture du couvercle (à gauche et à droite)
- **I** Symboles en forme de mains pour fermer le couvercle (à gauche et à droite)
- **J** Bande d'étanchéité
- **K** Bague d'étanchéité supérieure
- **L** Couvercle
- **M** Nervures de délimitation arrière
- **N** Buse d'aspiration
- **O** Fil à souder
- **P** Rouleau de film tubulaire
- **Q** Nervures de délimitation latérale
- **R** Bague d'étanchéité inférieure
- **S** Zone de mise sous vide

Aperçu de l'appareil

- Déballez l'appareil. Retirer toutes les étiquettes du produit. Veuillez vérifier son exhaustivité et s'il est en bon état. Si l'appareil est endommagé ou présente un dysfonctionnement, ne l'utilisez pas et rapportez-le à votre revendeur ou service après-vente.
- Conservez tous les emballages hors de portée des enfants. Il existe un risque d'accident si les enfants jouent avec les matériaux d'emballage.

955213-IM-Bag Sealer-V02-170619 (Multi).indb 7 20/6/2017 09:58

Utilisation prévue

- Ce produit est destiné à sceller des sacs et à mettre des aliments sous vide.
- Toute autre utilisation peut endommager l'appareil ou provoquer des blessures.

Caractéristiques

Modèle :	955213
Tension d'alimentation :	220 - 240 V~, 50/60 Hz
Consommation électrique :	110 W
Classe de protection :	Classe 2

Utilisation

1. Déroulez le câble de raccordement (sous l'appareil) et faites-le passer par l'orifice.
2. Branchez la fiche secteur du câble sur une prise secteur.
3. Ouvrez le couvercle. Placez une extrémité du sachet découpé dans l'appareil. Placez le bord du film devant les nervures de délimitation arrière et les nervures de délimitation latérales.
4. Fermez le couvercle en appuyant de chaque côté sur les symboles en forme de mains.
5. **Soudage :** appuyez sur la touche « souder le film » afin de créer un sachet sur mesure. La DEL rouge s'allume pendant le soudage.
6. **Ouvrez le couvercle :** appuyez sur les boutons d'ouverture du couvercle de chaque côté de l'appareil.
7. Remplissez le sac avec les aliments à mettre sous vide. Laissez au moins 6 cm entre le contenu et le haut du sac, afin de permettre la contraction du sac.

Mise sous vide

- Ouvrez le couvercle et placez l'extrémité ouverte du sac rempli dans la zone de mise sous vide.
- Fermez le couvercle en appuyant de chaque côté sur les symboles en forme de mains.

8. **Mise sous vide :** appuyez sur la touche « aspirer l'air et souder le film ». L'appareil continuera à aspirer l'air puis soudera le film une fois que tout l'air aura été évacué. La DEL verte s'allume pendant l'aspiration de l'air.

- Ouvrez le couvercle et retirez le sachet.

Remarques :

- Veillez à ce qu'il n'y ait aucun pli sur le film, en particulier sur la zone située au-dessus du fil à souder.
- Appuyez sur la touche stop pour interrompre immédiatement la fonction active.

Trucs et astuces

Hygiène alimentaire

- Pendant la préparation et l'emballage des aliments, veillez à ce que l'ensemble du matériel soit propre.
- Les denrées périssables doivent être mises au réfrigérateur ou au congélateur immédiatement après le soudage.
- Après avoir décongelé ou réchauffé des denrées périssables, consommez-les immédiatement.

955213-IM-Bag Sealer-V02-170619 (Multi).indb 8 20/6/2017 09:58

- Nettoyez soigneusement l'appareil et l'ensemble du matériel dès que possible après utilisation.

Préparation des aliments

Aliments	Astuces
Aliments contenant de l'eau	De l'eau peu s'écouler à l'intérieur de l'appareil et entraîner l'échec de la procédure. À l'aide d'une serviette de cuisine, retirez l'humidité des aliments.
Aliments contenant de la poudre	La poudre fine est susceptible d'être aspirée dans l'appareil et de causer des dommages pouvant diminuer la durée de vie de l'appareil. Placez les aliments en poudre fine dans un sachet en plastique jetable.
Aliments liquides	Ne mettez pas d'aliments liquides sous vide ; n'utilisez que la fonction de soudage.
Viande et poisson	Congelez au préalable la viande et le poisson avant de les mettre sous vide. Ceci permet d'en conserver le jus et la forme, tout en permettant un meilleur soudage.
Fromage	Ne mettez jamais sous vide les fromages à pâte molle.
Légumes	Avant de mettre les légumes sous vide, faites-les blanchir 1 à 2 minutes. Pour faire blanchir les légumes, faites-les mijoter dans l'eau ou passez-les au micro-ondes jusqu'à ce qu'ils soient cuits. Après les avoir fait blanchir, plongez-les légumes dans l'eau froide pour interrompre le processus de cuisson.

Nettoyage et entretien

- Éteignez toujours l'appareil, puis débranchez la fiche secteur de la prise secteur avant de le nettoyer.
- Laissez l'appareil refroidir avant tout nettoyage.
- Ne jamais plonger dans l'eau les parties électriques de l'appareil pendant le nettoyage ou le fonctionnement. Ne jamais exposer les parties électriques à l'eau courante.
- Lors du nettoyage, ne jamais utiliser de solvants ou de matériaux abrasifs, des brosses dures, des objets métalliques ou pointus.
- Conservez l'appareil dans un endroit sec, à l'abri de l'humidité et de la lumière directe du soleil et hors de portée des enfants.
- Nettoyez l'appareil après chaque utilisation.

9 Essuyez le boîtier de l'appareil à l'aide d'un chiffon humide.

955213-IM-Bag Sealer-V02-170619 (Multi).indb 9 20/6/2017 09:58

- Pour nettoyer l'intérieur de l'appareil, retirez toute trace de nourriture ou de liquide à l'aide d'une serviette en papier.
- La chambre sous vide est susceptible de recueillir du liquide provenant du sachet. À l'aide d'un liquide vaisselle doux et d'un chiffon humide et chaud, retirez toute trace de liquide dans la chambre sous vide. Essuyez soigneusement.

Rangement

- Débranchez toujours l'appareil de la prise de courant avant de le ranger.
- Rangez l'appareil dans un endroit frais, sec et propre, hors de la portée des enfants et des animaux de compagnie.
- Veuillez conserver l'emballage pour ranger votre appareil lorsque vous ne l'utilisez pas sur une plus longue période.

955213-IM-Bag Sealer-V02-170619 (Multi).indb 10 20/6/2017 09:58

Mise au rebut de votre ancien appareil

COLLECTE SÉLECTIVE DES DÉCHETS ÉLECTRIQUES ET ÉLECTRONIQUES

Cet appareil comporte le symbole DEEE (Déchet d'équipement électrique et électronique) signifiant qu'en fin de vie, il ne doit pas être jeté avec les ordures ménagères, mais déposé au centre de tri de la localité. La valorisation des déchets permet de contribuer à préserver notre environnement.

Nos emballages peuvent faire l'objet d'une consigne de tri.
Pour en savoir plus : www.consignesdetri.fr

PROTECTION DE L'ENVIRONNEMENT - DIRECTIVE 2012/19/UE

Afin de préserver notre environnement et notre santé, l'élimination en fin de vie des appareils électriques et électroniques doit se faire selon des règles bien précises et nécessite l'implication de chacun, qu'il soit fournisseur ou utilisateur.

C'est pour cette raison que votre appareil, tel que le signale le symbole apposé sur sa plaque signalétique ou sur l'emballage, ne doit en aucun cas être jeté dans une poubelle publique ou privée destinée aux ordures ménagères. L'utilisateur a le droit de déposer l'appareil dans un lieu public de collecte procédant à un tri sélectif des déchets pour être recyclé ou réutilisé pour d'autres applications, conformément à la directive.

955213-IM-Bag Sealer-V02-170619 (Multi).indb 11 20/6/2017 09:58

Bedankt!

Bedankt dat u voor dit COSYLIFE product hebt gekozen. Gekozen, getest en aanbevolen door ELECTRO DEPOT, de producten van het merk COSYLIFE waarborgen u een eenvoudig gebruik, een betrouwbare werking en een onberispelijke kwaliteit.
Dit apparaat zorgt elke keer opnieuw voor een bevredigend resultaat.

Welkom bij ELECTRO DEPOT.

Bezoek onze website: www.electrodepot.fr

ELECTRO DEPOT

De gebruiksaanwijzingen kunnen tevens worden geraadpleegd op de website: http://www.electrodepot.be

955213-IM-Bag Sealer-V02-170619 (Multi).indb 12 20/6/2017 09:58

Inhoudsopgave

A Alvorens het apparaat

14 Veiligheidsinstructies

B Overzicht van het apparaat

17 Onderdelen
17 Overzicht van het apparaat
18 Doelmatig gebruik
18 Specificaties

C Het apparaat gebruiken

18 Werking
18 Probleemoplossing

D Reiniging en onderhoud

19 Reiniging en onderhoud
20 Opslag

E Verwijdering

21 Afdanken van uw oude machine

955213-IM-Bag Sealer-V02-170619 (Multi).indb 13 20/6/2017 09:58

Veiligheidsinstructies

LEES DE GEBRUIKSAANWIJZING AANDACHTIG DOOR VOORDAT U HET APPARAAT IN GEBRUIK NEEMT EN BEWAAR DEZE VOOR LATERE RAADPLEGING.

Algemene veiligheidsinstructies

- Voordat u de stekker in een stopcontact steekt, controleer of de netspanning overeenstemt met de spanning die op het typeplaatje van het apparaat is vermeld. Sluit uw apparaat altijd aan op een geaard stopcontact. Het stopcontact moet na aansluiting altijd eenvoudig bereikbaar zijn.
- Zorg dat het snoer niet vast komt te zitten of wordt verpletterd.
- Als het snoer beschadigd is, laat het vervangen door de fabrikant, zijn servicecentrum of een gelijkwaardig vakbekwaam persoon om elk gevaar te vermijden.
- Dit apparaat kan worden gebruikt door kinderen vanaf 8 jaar en ouder of personen met beperkte fysische, visuele of mentale mogelijkheden, of die een gebrek hebben aan ervaring en kennis, als ze onder toezicht staan of instructies hebben gekregen over het veilig gebruik van het apparaat en de gevaren die het gebruik van het apparaat met zich meebrengen begrijpen.
- Kinderen mogen niet met het apparaat spelen. Kinderen jonger dan 8 jaar en zonder toezicht mogen het apparaat niet schoonmaken of onderhouden.
- Houd het apparaat en het snoer altijd uit de buurt van kinderen jonger dan 8 jaar.
- Houd toezicht over kinderen om ervoor te zorgen dat ze niet met het apparaat spelen.
- Haal de stekker uit het stopcontact na gebruik en voor reiniging van het ap-

955213-IM-Bag Sealer-V02-170619 (Multi).indb 14 20/6/2017 09:58

paraat.
- Laat het apparaat nooit zonder toezicht achter wanneer de stekker in het stopcontact zit.
- Dit apparaat is niet bestemd voor gebruik met een externe timer of een afzonderlijk op afstand bestuurd systeem.
- **Opgelet!** Dompel het snoer, de stekker of het apparaat niet in water of een andere vloeistof! Houd het apparaat nooit onder stromend water!
- Gebruik het apparaat niet met natte handen.
- Plaats het apparaat op een stabiel, vlak en warmtebestendig oppervlak.
- Om risico op oververhitting of brandgevaar te vermijden, dek het aangesloten apparaat nooit af!
- Als er vloeistof in het apparaat terechtkomt, haal de stekker onmiddellijk uit het stopcontact. Controleer het apparaat voordat u het opnieuw in werking stelt.
- Als het apparaat in water valt, haal de stekker eerst uit het stopcontact voordat u het apparaat uit het water haalt. Gebruik het apparaat niet langer en lever het in bij een erkend servicecentrum.
- Leg het snoer niet over een scherpe rand of heet oppervlak. Wikkel het snoer niet rond het apparaat (**Risico op schade aan het snoer!**). Maak gebruik van de snoeropslag aan de onderkant van het apparaat.
- Laat het apparaat volledig afkoelen voordat u het snoer op de snoeropslag aanbrengt.
- Gebruik het apparaat niet in de buurt van ontvlambare materialen of gassen.
- **Gevaar! Risico op brandwonden!** De sealingdraad wordt tijdens de werking zeer heet. Raak de zeer hete sealingdraad niet aan.
- Laat het apparaat volledig afkoelen alvorens het schoon te maken en op te bergen.
- **Gevaar! Gebrek aan hygiene!** Om de levensmiddelen op een juiste en veilige

955213-IM-Bag Sealer-V02-170619 (Multi).indb 15 20/6/2017 09:58

manier te vacumeren, houd rekening met de volgende adviezen over hygiëne:
- Tijdens het bereiden en verpakken van de levensmiddelen, houd alle keukengerei op elk moment schoon.
- Reinig het sealapparaat en alle keukengerei grondig na elk gebruik.
- Bewaar bederfelijke levensmiddelen na het sealen onmiddellijk in de koelkast of diepvries.
- Na het ontdooien of opwarmen van bederfelijke levensmiddelen, eet ze onmiddellijk op.

- **Waarschuwing: Risico op materiële schade!**
- Houd rekening met de werkingstijd die op het apparaat is aangegeven. Na het sealen of vacumeren, laat het apparaat minstens 90 seconden afkoelen.
- Gebruik alleen plastic folie voor levensmiddelen die speciaal voor sealapparaten zijn ontworpen.
- Plaats het apparaat nooit op een zeer warm oppervlak (zoals kookplaten) of in de buurt van een warmtebron of open vuur.
- Zorg dat er tijdens het afzuigen van de lucht geen vloeistof wordt opgezogen.
- Het apparaat is voorzien van silicone antislipvoetjes. Als uw meubilair is bekleed met een bepaalde lak of synthetisch materiaal en het met verschillende onderhoudsproducten is behandeld, kan het niet volledig worden uitgesloten dat bepaalde van deze stoffen componenten bevatten die de silicone voetjes kunnen aantasten en beschadigen. Breng aldus een slipvaste mat onder het apparaat aan.
- Maak het apparaat niet schoon met bijtende schoonmaakmiddelen of middelen die krassen kunnen achterlaten.

955213-IM-Bag Sealer-V02-170619 (Multi).indb 16 20/6/2017 09:58

Onderdelen

- **A** Rode LED (brandt tijdens het sealen)
- **B** Toets: de folie sealen (zonder vacumeren)
- **C** Stop toets
- **D** Toets: lucht afzuigen (vacumeren) en de folie sealen
- **E** Groene LED (brandt tijdens het afzuigen van de lucht)
- **F** Opening voor snoer (aan onderkant van apparaat)
- **G** Snoer met stekker
- **H** Ontgrendelingsknop voor openen van deksel (aan linker- en rechterkant)
- **I** Handsymbolen om het deksel te sluiten (aan linker- en rechterkant)
- **J** Afdichtingsstrook
- **K** Bovenste afdichtring
- **L** Deksel
- **M** Achterste begrenzingsnokjes
- **N** Zuigmondstuk
- **O** Sealingdraad
- **P** Buisvormige folierol
- **Q** Begrenzingsnokjes aan zijkant
- **R** Onderste afdichtring
- **S** Vacuümzone

Overzicht van het apparaat

- Haal het apparaat uit de verpakking. Verwijder alle labels van het product. Controleer of alle onderdelen geleverd zijn en zich in een goede staat bevinden. Als het apparaat beschadigd is of een storing treedt op, gebruik het apparaat niet en breng het terug naar uw handelaar of een servicecentrum.
- Bewaar alle verpakking buiten het bereik van kinderen. Er is risico op een ongeval als kinderen met het verpakkingsmateriaal spelen.

955213-IM-Bag Sealer-V02-170619 (Multi).indb 17 20/6/2017 09:58

Doelmatig gebruik

- Dit product is bestemd voor het hermetisch afsluiten van zakjes en het vacumeren van levensmiddelen.
- Elk ander gebruik kan schade aan het apparaat of letsel aan personen teweegbrengen.

Specificaties

Model:	955213
Voedingsspanning:	220-240 V~, 50/60 Hz
Stroomverbruik:	110 W
Beschermingsklasse:	Klasse 2

Werking

1. Wikkel het snoer af (aan de onderkant van het apparaat) en stop het door het gat.
2. Steek de stekker in een stopcontact.
3. Open het deksel. Breng een uiteinde van het uitgeknipt zakje in het apparaat aan. Plaats de rand van de folie voor de achterste begrenzingsnokjes en de begrenzingsnokjes aan de zijkant.
4. Sluit het deksel door aan weerskanten op het handsymbool te drukken.
5. **Sealen:** Druk op de toets "de folie sealen" om een zakje op maat te maken. De rode LED brandt tijdens het sealen.
6. **Open het deksel:** Druk op de ontgrendelingsknoppen aan weerskanten van het apparaat om het deksel te openen.
7. Vul het zakje met levensmiddelen die u wilt vacumeren. Laat minstens 6 cm tussen de inhoud en de bovenkant van het zakje voor een goede samentrekking van het zakje.

Vacumeren

- Open het deksel en plaats het open uiteinde van het gevulde zakje in de vacuümzone.
- Sluit het deksel door aan weerskanten op het handsymbool te drukken.

8. **Vacumeren:** Druk op de toets "lucht afzuigen en folie sealen". Het apparaat zuigt de lucht af en sealt vervolgens de folie eenmaal alle lucht uit het zakje is verdwenen. De groene LED brandt tijdens het afzuigen van de lucht.

- Open het deksel en verwijder het zakje.

Opmerkingen:

- Zorg dat er zich geen plooien in de folie bevinden, in het bijzonder op de zone aan de bovenkant van de sealingdraad.
- Druk op de stoptoets om de actieve functie onmiddellijk te onderbreken.

Probleemoplossing

Voedselhygiëne:

- Tijdens het bereiden en verpakken van levensmiddelen, zorg dat alle materiaal altijd schoon is.
- Bewaar bederfelijke levensmiddelen na het sealen onmiddellijk in de koelkast of diepvries.
- Na het ontdooien of opwarmen van bederfelijke levensmiddelen, eet ze onmiddellijk op.

955213-IM-Bag Sealer-V02-170619 (Multi).indb 18 20/6/2017 09:58

- Maak het apparaat en alle materiaal zo snel mogelijk na gebruik grondig schoon.

De levensmiddelen bereiden

Levens-middelen	Tips
Levens-middelen die water bevatten	Water kan in het apparaat terechtkomen en een juiste werking van het apparaat verhinderen. Verwijder het vocht van de levensmiddelen met keukenpapier.
Levens-middelen die poeder bevatten	Fijn poeder kan door het apparaat worden opgezogen en kan schade veroorzaken, waardoor de levensduur van het apparaat afneemt. Doe levensmiddelen van een fijn poeder in een kunststof wegwerpzakje.
Vloeibare levensmid-delen	Vacumeer geen vloeibare levensmiddelen. Gebruik alleen de sealfunctie.
Vlees en vis	Vries vlees en vis eerst in voordat u ze vacumeert. Dit zorgt voor een betere bewaring van het sap en de vorm, en een betere sealing.
Kaas	Vacumeer nooit zachte kazen.
Groente	Voordat u groente vacumeert, blancheer ze eerst 1 tot 2 minuten. Om groente te blancheren, laat ze sudderen in water of bereid ze in de microgolfoven totdat ze gekookt zijn. Na het blancheren, dompel de groente in koud water om het kookproces te onderbreken.

Reiniging en onderhoud

- Schakel het apparaat altijd uit en haal de stekker uit het stopcontact voordat u het apparaat reinigt.
- Laat het apparaat volledig afkoelen voordat u het reinigt.
- Dompel de elektrische delen van het apparaat tijdens de reiniging of werking nooit in water. Stel de elektrische delen nooit bloot aan stromend water.
- Maak het apparaat nooit schoon met oplosmiddelen, agressieve schoonmaakmiddelen, een harde borstel, of metalen of scherpe voorwerpen.
- Berg het apparaat op in een droge ruimte, uit de buurt van vocht en direct zonlicht en buiten het bereik van kinderen.
- Reinig het apparaat na elk gebruik.

9 Maak de buitenkant van het apparaat schoon met een vochtige doek.

955213-IM-Bag Sealer-V02-170619 (Multi).indb 19 20/6/2017 09:58

- Om de binnenkant van het apparaat te reinigen, verwijder alle etensresten of vloeistoffen met keukenpapier.
- De vacuümkamer kan vloeistof van het zakje ophopen. Verwijder eventuele vloeistof in de vacuümkamer met een mild afwasmiddel en een vochtige doek. Veeg grondig droog.

Opslag

- Haal altijd de stekker uit het stopcontact voordat u het apparaat opbergt.
- Bewaar het apparaat in een koele, droge en schone ruimte, uit de buurt van kinderen en huisdieren.
- Bewaar de verpakking om uw apparaat in op te bergen als u het gedurende een langere tijd niet denkt te gebruiken.

955213-IM-Bag Sealer-V02-170619 (Multi).indb 20 20/6/2017 09:58

Afdanken van uw oude machine

SELECTIEVE INZAMELING VAN ELEKTRISCH EN ELEKTRONISCH AFVAL

Dit toestel is voorzien van het DEEE-symbool, wat betekent dat het niet bij het huishoudelijke afval gegooid mag worden op het einde van zijn levensduur, maar dat het naar een recyclagecentrum voor elektrische en elektronische huishoudtoestellen gebracht dient te worden. Wanneer u versleten huishoudtoestellen recycleert, levert u een aanzienlijke bijdrage tot de bescherming van ons milieu.

BESCHERMING VAN HET MILIEU - RICHTLIJN 2012/19/EU

Wanneer u versleten elektrische en elektronische apparaten recycleert, levert u een aanzienlijke bijdrage tot de bescherming van ons milieu en onze gezondheid. Dit dient echter wel te gebeuren volgens bepaalde regels en vraagt de betrokkenheid van zowel leverancier als consument.

Daarom is uw toestel voorzien van het symbool dat op het typeplaatje of op de verpakking aangebracht werd, in geen geval in een openbare of privévuilnisbak voor huishoudelijk afval gooien. De gebruiker heeft het recht om het toestel naar openbare inzamelpunten voor selectieve afvalverwerking te brengen zodat het toestel gerecycleerd of opnieuw gebruikt kan worden voor toepassingen conform de richtlijn.

955213-IM-Bag Sealer-V02-170619 (Multi).indb 21 20/6/2017 09:58

¡Muchas gracias!

Muchas gracias por haber elegido nuestro producto COSYLIFE.
Seleccionado, testado y recomendado por ELECTRO DEPOT. Los productos de la marca COSYLIFE le garantizan una facilidad de uso, un rendimiento eficaz y una calidad impecable.
Con este dispositivo puede estar seguro de que siempre quedará satisfecho al utilizarlo.

Bienvenido a ELECTRO DEPOT.

Visite nuestra página web: www.electrodepot.es

ELECTRO DEPOT

El manual se puede consultar en el sitio web de http://www.electrodepot.es

955213-IM-Bag Sealer-V02-170619 (Multi).indb 22 20/6/2017 09:58

Índice

A Antes de empezar

24 Indicaciones de seguridad

B Descripción del dispositivo

27 Lista de partes
27 Descripción del dispositivo
28 Uso previsto
28 Especificaciones técnicas

C Uso del dispositivo

28 Uso
28 Trucos y consejos

D Mantenimiento y limpieza

29 Limpieza y mantenimiento
30 Almacenamiento

E Eliminación

31 Desecho de su dispositivo obsoleto

955213-IM-Bag Sealer-V02-170619 (Multi).indb 23 20/6/2017 09:58

Indicaciones de seguridad

POR FAVOR, LEA ESTE MANUAL CON DETENIMIENTO ANTES DE UTILIZAR EL APARATO Y CONSÉRVELO PARA FUTURAS CONSULTAS.

Información general

- Antes de enchufar el aparato a la toma eléctrica de la pared, compruebe que la corriente eléctrica local se corresponde con la indicada en la etiqueta de identificación del aparato. Enchufe siempre el aparato a una conexión con toma de tierra. Después de haber enchufado el aparato, debe poder acceder fácilmente a la toma eléctrica de la pared.
- No doble ni aplaste el cable de conexión.
- Para evitar peligros, si el cable de conexión de este aparato está dañado, deberá ser reemplazado por el fabricante, su servicio al cliente o una persona cualificada.
- Este aparato puede ser utilizado por niños mayores de 8 años, y por personas con capacidades físicas, sensoriales o mentales reducidas, o con falta de experiencia y conocimiento, solo bajo supervisión o si han recibido información sobre el uso seguro del aparato y los riesgos que puede originar.
- Los niños no deben jugar con el aparato. Los menores no deben realizar las tareas de limpieza y mantenimiento del aparato a menos que sean mayores de 8 años y estén bajo supervisión.
- El cable de conexión y el aparato deben estar fuera del alcance de menores de 8 años.
- Los niños deben ser supervisados para que no jueguen con el aparato.
- Cuando termine de utilizar el aparato, y antes de proceder a su limpieza, desenchúfelo de la toma de corriente.
- Nunca deje el aparato sin

955213-IM-Bag Sealer-V02-170619 (Multi).indb 24 20/6/2017 09:58

supervisión si está enchufado.
- Este aparato no se ha diseñado para ser usado con un temporizador externo o un sistema de mando a distancia separado.
- **¡Atención!** ¡No sumerja el cable de conexión, el enchufe o el aparato en el agua o en cualquier otro líquido! ¡No sostenga el aparato debajo del agua corriente!
- No utilice el aparato con las manos mojadas.
- Utilice el aparato encima de una superficie estable, plana y resistente al calor.
- ¡Debido a un posible riesgo de sobrecalentamiento e incendio, nunca cubra el aparato enchufado!
- Si penetra líquido en el aparato, desenchúfelo inmediatamente. Haga revisar el aparato antes de volver a utilizarlo.
- Si el aparato cae en el agua, desenchúfelo inmediatamente antes de sacarlo de ella. En tal caso, deje de utilizar el aparato y hágalo revisar por un técnico especializado.
- Evite cualquier deterioro del cable de conexión por bordes afilados o superficies calientes. No enrolle el cable de conexión alrededor del aparato (**¡Riesgo de ruptura del cable!**). Utilice el enrollador del cable situado debajo del aparato.
- Deje enfriar completamente el aparato antes de enrollar el cable de conexión.
- No use el aparato cerca de materiales o gases inflamables.
- **¡Peligro! ¡Riesgo de quemaduras!** Durante el funcionamiento, el alambre de sellado se calienta mucho. No toque el alambre de sellado caliente.
- Deje enfriar el aparato completamente antes de limpiarlo o guardarlo.
- **¡Peligro! ¡Falta de higiene!** Para disfrutar con total tranquilidad de os alimentos envasados al vacío, debe respetar los consejos de higiene siguientes:

955213-IM-Bag Sealer-V02-170619 (Multi).indb 25 20/6/2017 09:58

- Durante la preparación y envasado de los alimentos, garantice la limpieza estricta de los utensilios.
- Limpie con cuidado la envasadora y todos los utensilios después del uso.
- Los alimentos perecederos deben guardarse en el frigorífico o en el congelador inmediatamente después de sellarlos.
- Los alimentos perecederos, una vez descongelados o recalentados, deben consumirse inmediatamente.

- **¡Advertencia! ¡Riesgo de daños materiales!**
- Respete los tiempos de funcionamiento especificados en el aparato. Después de una operación de sellado o envasado al vacío, el aparato debe enfriarse durante 90 segundos como mínimo.
- Utilice exclusivamente plásticos alimentarios especialmente diseñados para ser usados en envasadoras.
- Nunca coloque el aparato en superficies muy calientes (como placas de cocción) no cerca de fuentes de calor o llamas abiertas.
- Procure que no se aspire líquido durante la aspiración del aire.
- El aparato incluye patas de silicona antideslizantes. Dado que los muebles se revisten con una gran variedad de pinturas y materiales sintéticos, y son tratados con varios productos de mantenimiento, no puede excluirse que algunas de estas sustancias contengan componentes que puedan perjudicar y suavizar las patas de silicona. Si fuera necesario, coloque un soporte antideslizante debajo del aparato.
- No utilice productos de limpieza corrosivos o que puedan provocar arañazos.

955213-IM-Bag Sealer-V02-170619 (Multi).indb 26 20/6/2017 09:58

Lista de partes

- **A** El LED rojo (se ilumina durante el sellado)
- **B** Botón: sellar el plástico (sin vacío)
- **C** Botón Stop
- **D** Botón: aspirar el aire (vacío) y sellar el plástico
- **E** El LED verde (se ilumina durante la aspiración del aire)
- **F** Orificio para el cable de conexión (debajo del aparato)
- **G** Cable de conexión con enchufe
- **H** Botón de apertura de la tapa (derecha e izquierda)
- **I** Símbolos en forma de manos para cerrar la tapa (izquierda y derecha)
- **J** Banda de estanqueidad
- **K** Anillo de estanqueidad superior
- **L** Tapa
- **M** Bandas de limitación posterior
- **N** Boquilla de aspiración
- **O** Alambre de sellado
- **P** Rollo de plástico tubular
- **Q** Bandas de limitación laterales
- **R** Anillo de estanqueidad inferior
- **S** Zona de envasado al vacío

Descripción del dispositivo

- Desembale el aparato. Retire todos los adhesivos del aparato. Revise que el aparato reúne todas las condiciones establecidas y se encuentra en perfecto estado. Si el aparato está dañado o presenta averías, no lo utilice y entréguelo a su distribuidor o servicio al cliente.
- Mantenga el embalaje fuera del alcance de los niños. Existe riesgo de accidente si los niños juegan con el embalaje.

955213-IM-Bag Sealer-V02-170619 (Multi).indb 27 20/6/2017 09:58

Uso previsto

- Este producto se ha diseñado para sellar bolsas y envasar alimentos al vacío.
- Cualquier otro uso puede deteriorar el aparato o provocar daños.

Especificaciones técnicas

Modelo:	955213
Tensión de red:	220-240 V~, 50/60 Hz
Consumo eléctrico:	110 W
Clase de protección:	Clase 2

Uso

1. Desenrolle el cable de conexión (debajo del aparato) y páselo por el orificio.
2. Enchufe el cable a una toma de corriente.
3. Abra la tapa. Coloque un extremo de la bolsa cortada en el aparato. Coloque el borde del plástico delante de la banda de limitación posterior y de las bandas de limitación laterales.
4. Cierre la tapa presionando los símbolos en forma de manos situados en cada costado.
5. **Sellado:** presione el botón "sellar plástico" para crear una bolsa personalizada. El LED rojo se ilumina durante el sellado.
6. **Abra la tapa:** presione en los botones de apertura de la tapa situados en cada costado del aparato.
7. Llene la bolsa con los alimentos que quiere envasar al vacío. Deje un mínimo de 6 cm entre el contenido y el espacio libre de la bolsa para permitir la contracción de esta.

Envasado al vacío

- Abra la tapa y coloque el extremo abierto de la bolsa llena en la zona de envasado al vacío.
- Cierre la tapa presionando los símbolos en forma de manos situados en cada costado.

8. **Envasado al vacío:** presione el botón "aspirar el aire y sellar el plástico". El aparato seguirá aspirando el aire y, a continuación, sellará la bolsa cuando se haya evacuado totalmente. El LED verde se ilumina durante la aspiración del aire.

- Abra la tapa y retire la bolsa.

Observaciones:
- Procure que no haya ningún pliegue en el plástico, especialmente en la zona situada debajo del alambre de sellado.
- Presione el botón Stop para interrumpir inmediatamente la función activa.

Trucos y consejos

Higiene alimentaria

- Durante la preparación y envasado de los alimentos, compruebe que todo el material esté limpio.
- Los alimentos perecederos deben guardarse en el frigorífico o en el congelador inmediatamente después de sellarlos.
- Los alimentos perecederos, una vez descongelados o recalentados, deben consumirse inmediatamente.

955213-IM-Bag Sealer-V02-170619 (Multi).indb 28 20/6/2017 09:58

- Limpie cuidadosamente el aparato y todo el material tan pronto como sea posible después de su uso.

Preparación de los alimentos

Alimentos	Trucos
Alimentos que contienen agua	El agua se puede filtrar en el interior del aparato y provocar el fracaso del procedimiento. Con un papel de cocina, retire la humedad de los alimentos.
Alimentos que contienen polvo	El polvo fino puede ser aspirado en el aparato y provocar daños que puedan reducir la vida útil del aparato. Coloque los alimentos en polvo fino dentro de una bolsa de plástico desechable.
Alimentos líquidos	No envase el vacío alimentos líquidos; utilice la función de sellado.
Carne y pescado	Congele previamente la carne y el pescado antes de envasarlos al vacío. De este modo podrá conservar los jugos y la forma, permitiendo un mejor sellado.
Queso	Nunca envase al vacío quesos de pasta húmeda.
Verduras	Antes de envasar verduras al vacío, blanquéelas de 1 a 2 minutos. Para blanquear las verduras, déjelas hervir a fuego lento en agua o páselas por el microondas hasta que estén cocidas. Una vez emblanquecidas, sumerja las verduras en agua fría para interrumpir el proceso de cocción.

Mantenimiento y limpieza

- Apague siempre el aparato y desenchúfelo antes de limpiarlo.
- Deje enfriar el aparato antes de limpiarlo.
- Nunca sumerja las partes eléctricas del aparato en agua durante la limpieza o funcionamiento. Nunca exponga las piezas eléctricas al agua.
- Durante la limpieza, no utilice disolventes u otros materiales abrasivos, cepillos duros, objetos metálicos o afilados.
- Guarde el aparato en un lugar seco, protegido de la humedad y de la luz directa del sol, y fuera del alcance de los niños.
- Limpie el aparato después de cada uso.

9 Limpie el exterior del aparato con la ayuda de un paño húmedo.

955213-IM-Bag Sealer-V02-170619 (Multi).indb 29 20/6/2017 09:58

- Para limpiar el interior del aparato, elimine todo rastro de alimentos o de líquidos con un papel de cocina.
- La cámara de vacío puede recoger líquidos de la bolsa. Con un poco de lavavajillas suave y un paño húmedo y caliente, retire todo rastro de líquido de la cámara de vacío. Límpiela con atención.

Conservar el dispositivo

- Antes de almacenar el dispositivo, desconéctelo del suministro eléctrico.
- Almacene el dispositivo en un lugar fresco, seco y limpio. Conserve el dispositivo fuera del alcance de los niños y animales.
- Guarde el embalaje para almacenar su dispositivo cuando no lo vaya a utilizar durante largos periodos de tiempo.

955213-IM-Bag Sealer-V02-170619 (Multi).indb 30 20/6/2017 09:58

Desecho de su dispositivo obsoleto

ELIMINACIÓN DE DESECHOS ELÉCTRICOS Y ELECTRÓNICOS

Este dispositivo contiene el símbolo de la Directiva RAEE (Directiva sobre residuos de aparatos eléctricos y electrónicos), lo que significa que al no puede ser desechado en la basura doméstica una vez finalizada su vida útil, sino en puntos de recogida locales para la separación de residuos. La recuperación de residuos contribuye a la protección del medio ambiente.

PROTECCIÓN DEL MEDIO AMBIENTE - DIRECTIVA 2012/19/EU

Para proteger nuestro medio ambiente y nuestra salud, los dispositivos viejos eléctricos y electrónicos deben desecharse según las normas establecidas, a seguir tanto por los proveedores, como por los usuarios.

Por este motivo, su dispositivo con el símbolo indicado en su etiqueta de identificación o embalaje,

no debe desecharse en un cubo de basura público o privado de uso doméstico. El usuario debe entregar el dispositivo en puntos de recogida locales para su reciclaje y clasificación, o para ser reutilizados con otros fines según lo definido en la Directiva.

955213-IM-Bag Sealer-V02-170619 (Multi).indb 31 20/6/2017 09:58