Lave-vaisselle

Manuel d’utilisation



BDFN26550W

16 5219 0300/ FR/ AA/ 18.06.2026 16:06
7676797377

Veuillez préalablement lire ce manuel !

Cher client,

Beko vous remercie d'avoir choisi ce produit. Nous espérons que vous obtiendrez les meilleurs résultats avec votre produit qui a été fabriqué avec une haute qualité et une technologie de pointe. Il convient donc de lire attentivement l'intégralité du présent manuel d'utilisation et tous les autres documents joints avant d'utiliser le produit.

Respectez tous les avertissements et informations figurant dans ce manuel d'utilisation. En procédant de la sorte, vous vous protégez et vous protégez votre produit contre d'éventuels dangers.

Conservez ce manuel pour pouvoir vous y référer ultérieurement. Si vous cédez le produit à quelqu'un d'autre, remettez-lui également le manuel d'utilisation. Le présent manuel contient les conditions de garantie, l'utilisation et les méthodes de dépannage de votre produit.

Symboles et leurs explications

Les symboles suivants sont utilisés dans ce manuel :

	Danger de mort ou de blessure.
	Les informations importantes ou conseils utiles à propos de l'utilisation.
	Lisez le manuel d'utilisation.
REMARQUE	Danger pour le produit ou son environnement pouvant entraîner des dommages matériels.

1 Consignes de sécurité 5

1.1 Utilisation prévue 5
1.2 Sécurité des enfants, des personnes vulnérables et des animaux de compagnie 5
1.3 Sécurité électrique 6
1.4 Sécurité des transports 7
1.5 Sécurité de l'installation 7
1.6 Sécurité des opérations 8
1.7 Sécurité de l'entretien et du nettoyage 9

2 Instructions environnementales 10

2.1 Conformité avec le règlement DEEE et élimination des déchets .. 10
2.2 Information sur l'emballage 10
2.3 Conformité avec la directive DEEE et élimination du produit résiduaire 10
2.4 Notes pour les instituts de test 11
2.5 Conformité aux normes et informations sur les tests / Déclaration de conformité CE 11
2.6 Cette section s'applique aux produits dotés de la fonction Wi-Fi 11
2.7 Étiquette énergétique 11

3 Spécifications techniques 12

4 Aperçu général 13

5 Installation 14

5.1 Emplacement approprié pour l'installation 14
5.2 Raccordement de la conduite d'eau 14
5.3 Raccordement de la vidange d'eau 15
5.4 Ajustement des pieds 15
5.5 Raccordement électrique 16

6 Préliminaire 16

6.1 Que faire pour économiser l'énergie 16
6.2 Système d'adoucissement de l'eau 16
6.3 Réglage de la bandelette de test du système d'adoucisseur d'eau .. 17
6.4 Régler le Système d'adoucissement d'eau 17
6.5 Remplir le sel 18
6.6 Détergent 19
6.7 Polisseur 22
6.8 Placer la vaisselle dans la machine 23
6.9 Panier à couverts 24
6.10 Panier à couverts 24
6.11 Panier inférieur pliable en fils 25
6.12 Panier inférieur multi-usages / étagère de service réglable en hauteur 25
6.13 Panier inférieur en fil métallique pour bouteille 26
6.14 Étagère de service polyvalente du panier supérieur 27
6.15 Panier inférieur pour bouteille et support d'assiettes 27
6.16 Étagère supérieure du panier réglable en hauteur 28
6.17 Réglage de la hauteur du panier supérieur 28
6.18 Réglage de la hauteur du panier supérieur 29
6.19 Panier supérieur pliable en fils 30
6.20 Réglage de la hauteur du panier supérieur 30
6.21 Panier à couverts de plafond 30
6.22 Panier à couverts de plafond 31
6.23 Pièces qui ne conviennent pas au lavage au lave-vaisselle 31
6.24 Hélice inférieure 32
6.25 Hélice supérieure 32
6.26 Panier à couverts de plafond [Soft Spike] 32

7 Fonctionnement du produit 32

7.1 Fonctionnement du produit 32
7.2 Tableau des informations sur le programme et des valeurs moyennes de consommation. 34
7.3 Fonctions supplémentaires 36
7.4 Fonctions 38
7.5 Début du programme 38
7.6 Annulation du cycle 39
7.7 Fin du programme 39
7.8 Indicateur d'avertissement de faible teneur en sel 39

7.9 Indicateur d'avertissement de faible niveau de liquide de rinçage 39
8 Entretien et nettoyage 40
8.1 Entretien et nettoyage 40
8.2 Nettoyage des filtres 40
8.3 Nettoyage du filtre du tuyau 41
8.4 Nettoyage des hélices 41
9 Dépannage 43
9.1 Codes d'erreur, causes et solutions 43
9.2 Dépannage 43
10 AVERTISSEMENT / AVERTISSEMENT 48

1 Consignes de sécurité

Cette section contient des consignes de sécurité qui vous aideront à éviter les risques de blessures corporelles ou de dommages matériels.

Notre société ne pourra être tenue responsable des dommages qui pourraient survenir en cas de non-respect de ces consignes.

- Les procédures d'installation et de réparation doivent toujours être effectuées par des agents de service agréés.
- Utilisez uniquement des pièces de rechange et des accessoires d'origine.
- Ne réparez ni ne remplacez aucun composant du produit, sauf si cela est clairement spécifié dans le manuel d'utilisation.
- Ne pas apporter de modifications techniques au produit.

1.1 Utilisation prévue

Ce produit est destiné à être utilisé dans les maisons et dans les types d'espaces clos suivants : Par exemple ;

- Cuisines du personnel des magasins, bureaux et autres environnements de travail ;
- Maisons de ferme;
- Les espaces réservés à l'usage des clients des hôtels, motels et autres établissements d'hébergement ;
- Lieux proposant des chambres d'hôtes, des environnements de type auberge.
- Le produit ne doit être utilisé que pour le lavage de la vaisselle domestique.

- Le produit n'est pas adapté à un usage commercial ou public.
- La durée de vie du produit que vous avez acheté est de 10 ans. C'est la période pendant laquelle les pièces de rechange nécessaires au fonctionnement de ce produit sont utilisées.
- Ce produit est destiné à être utilisé à la maison et sous le comptoir.

1.2 Sécurité des enfants, des personnes vulnérables et des animaux de compagnie

- Les enfants de 8 ans et plus et les personnes ayant des capacités physiques, sensorielles et mentales réduites ainsi que les personnes non qualifiées ou inexpérimentées peuvent utiliser cet appareil à condition

d'être surveillés et instruits sur l'utilisation sûre de l'appareil ainsi que sur les dangers qui y sont associés.
- Les enfants de moins de 3 ans doivent être tenus à l'écart du produit, sauf s'ils sont constamment surveillés.
- Les enfants ne doivent pas jouer avec l'appareil.
- Les produits électriques sont dangereux pour les enfants et les animaux domestiques. Les enfants et les animaux domestiques ne doivent pas jouer avec le produit, ni grimper dessus, ni entrer à l'intérieur.
- N'oubliez pas de fermer la porte du produit lorsque vous quittez la pièce où se trouve le produit. Les enfants et les animaux domestiques peuvent être enfermés à l'intérieur du produit et s'étouffer.
- Le nettoyage et l'entretien ne doivent pas être effectués par des enfants sans surveillance.
- Conservez les matériaux d'emballage hors de portée des enfants. Risque de blessure et d'étouffement.
- Gardez tous les détergents et additifs utilisés dans le produit hors de la portée des enfants.
- Pour la sécurité des enfants, débranchez la fiche d'alimentation et cassez le mécanisme de verrouillage avant de jeter le produit.

1.3 Sécurité électrique

- Le produit ne doit pas être branché pendant l'installation, l'entretien, le nettoyage, la réparation et le transport.
- Si le cordon d'alimentation est endommagé, il doit être remplacé par un centre de service agréé pour éviter tout danger éventuel.
- Ne pincez pas le cordon d'alimentation sous ou derrière le produit. Ne placez pas d'objet lourd sur le cordon d'alimentation. Le cordon d'alimentation ne doit pas être excessivement plié ou écrasé et ne doit pas entrer en contact avec une source de chaleur.
- N'utilisez pas de rallonge, de prises multiples ou d'adaptateurs pour faire fonctionner le produit.
- Les prises multiples ou les blocs d'alimentation portables peuvent surchauffer et provoquer un incendie. Par conséquent, ne placez pas de prises multiples derrière et à proximité du produit.

- La prise doit être facilement accessible. Si cela n'est pas possible, l'installation électrique à laquelle le produit est raccordé doit être équipée d'un dispositif (fusible, interrupteur, disjoncteur, etc.) conforme à la réglementation électrique et déconnectant tous les pôles du réseau.
- Ne touchez pas la prise avec les mains mouillées.
- Lorsque vous débranchez la fiche de la prise, tirez-la par la fiche et non par le câble.

1.4 Sécurité des transports

- Avant de transporter le produit, débranchez la prise et déconnectez les raccordements d'évacuation et d'alimentation en eau. Vidangez complètement l'eau restant à l'intérieur du produit.
- Ne transportez pas le produit seul car il est lourd.

AVIS Ne tenez pas la porte ou le panneau pour déplacer le produit.

AVIS Si vous devez déplacer le produit, placez-le en position verticale et tenez-le par l'arrière. L'inclinaison du produit vers l'avant peut mouiller et endommager les composants électroniques à l'intérieur.

AVIS Lors de la mise en place du produit après l'installation ou le nettoyage, veillez à ne pas plier, pincer ou casser les tuyaux.

1.5 Sécurité de l'installation

- Avant de mettre le produit en service, veuillez consulter le manuel d'utilisation et les instructions d'installation afin de vérifier que l'installation électrique, l'arrivée d'eau potable et l'évacuation des eaux sont conformes. Dans le cas contraire, faites appel à un électricien et un plombier qualifiés pour effectuer les travaux nécessaires. Ces interventions sont à la charge du client.
- Avant d'installer le produit, vérifiez qu'il n'est pas endommagé. N'installez pas le produit s'il est endommagé.
- N’installez pas le produit dans des endroits où la température descend en dessous de 0 °C.
- Ne placez pas le produit sur un tapis ou une surface similaire. Cela présente un risque d'incendie car l'air ne peut pas circuler par le dessous.
- Placez l'appareil sur un sol propre, plat et dur, et assurez-vous de sa stabilité grâce aux pieds réglables. Si les pieds ne sont pas correctement réglés,

la porte risque de ne pas se fermer complètement et des vapeurs chaudes pourraient s'échapper. Cela pourrait provoquer de graves brûlures et des blessures, et endommager vos meubles.

- Ne pas installer le produit à proximité de sources de chaleur (radiateurs, cuisinières, etc.) et ne pas l'installer sous la zone de cuisson d'une plaque de cuisson.
- Si le produit est destiné à être utilisé dans un placard/une armoire/un module, laissez les portes du placard ouvertes pendant son fonctionnement s'il n'y a pas d'espace pour assurer une circulation d'air suffisante.
- Raccordez le produit à une prise de courant mise à la terre et protégée par un fusible dont le calibre correspond à l'intensité nominale indiquée sur la plaque signalétique. Faites réaliser la mise à la terre par un électricien qualifié. N'utilisez pas le produit sans mise à la terre conforme à la réglementation locale/nationale.
- Branchez le produit sur une prise de courant conforme aux valeurs de tension et de fréquence indiquées sur la plaque signalétique.
- Ne branchez pas le produit dans des prises desserrées, déconnectées, cassées, sales, grasses ou susceptibles d'entrer en contact avec de l'eau (par exemple, de l'eau qui pourrait fuir de l'établi).

AVIS : Utilisez uniquement les nouveaux tuyaux fournis avec le produit. Ne réutilisez pas les anciens tuyaux. Ne raccordez pas les tuyaux.

AVIS : Raccordez le tuyau d'arrivée d'eau directement au robinet. La pression de l'eau fournie par le robinet doit être comprise entre 0,05 MPa (0,5 bar) et 1 MPa (10 bar). Si la pression dépasse 1 MPa (10 bar), un réducteur de pression doit être installé. La température maximale de l'eau est de 25 °C.

- Positionnez le câble d'alimentation et les tuyaux de manière à éviter tout risque de trébuchement.

1.6 Sécurité des opérations

Seuls les détergents, produits de rinçage et additifs destinés aux lave-vaisselle doivent être utilisés.

N'utilisez jamais de solvants chimiques dans ce produit. Ces substances présentent un risque d'explosion.

Ne buvez pas l'eau de lavage de votre produit.

Les détergents pour lave-vaisselle contiennent une base forte, extrêmement dangereuse en cas d'ingestion. Évitez tout contact avec la peau et les yeux et tenez les enfants éloignés du produit lorsque le couvercle est ouvert. Vérifiez que le réservoir de détergent est vide après chaque cycle de lavage.

Lorsque vous dépliez complètement les paniers supérieur et inférieur, la porte du produit supporte le poids total des paniers. Ne vous asseyez pas et ne posez aucun autre objet sur la porte, car le produit risquerait de basculer.



Capacité de lavage maximale du produit : indiquée sur l'étiquette énergétique et la fiche d'utilisation rapide sous le tableau des cycles.

Pour éviter d'éventuelles blessures, placez toujours les plats longs et pointus tels que les fourchettes de service, les couteaux à pain, etc. dans le panier à couverts avec l'extrémité pointue vers le bas ou horizontalement sur les paniers à vaisselle.

Si vous devez ouvrir la porte pendant le fonctionnement de l'appareil, faites-le avec précaution. Attention à la vapeur chaude et aux projections d'eau chaude.

La porte ne doit pas être laissée ouverte car cela présente un risque de chute.

N'utilisez pas un produit défectueux ou endommagé. Débranchez-le (ou coupez le fusible auquel il est raccordé), fermez le robinet d'eau et contactez un service après-vente agréé.

Ne placez aucune source de flamme (bougie allumée, cigarette, etc.) sur ou à proximité du produit. Ne placez aucun matériau inflammable ou explosif à proximité du produit.

Ne pas grimper sur le produit.

Débranchez l'appareil et fermez le robinet si vous ne l'utilisez pas pendant une période prolongée.

Ce produit est conçu pour fonctionner jusqu'à 2000 m d'altitude.

1.7 Sécurité de l'entretien et du nettoyage



Ne pas laver le produit en le pulvérisant ou en versant de l'eau dessus.



N'utilisez pas d'outils tranchants ou abrasifs pour nettoyer le produit. N'utilisez pas de produits tels que des produits de nettoyage ménagers, des détergents, du gaz, de l'essence, de l'alcool, de la cire, etc.



Portez des gants lors du nettoyage du produit.

Soyez prudent lors du nettoyage des surfaces tranchantes à l'arrière du produit !

ATTENTION ! N'oubliez pas de réinstaller le filtre de votre machine après l'avoir nettoyée. Dans le cas contraire, les pompes risquent de se boucher et le produit risque d'être endommagé.

Éclairage intérieur

Contactez un service lorsque vous devez remplacer la LED/ampoule utilisée pour l'éclairage selon le modèle de votre machine.

2 Instructions environnementales

2.1 Conformité avec le règlement DEEE et élimination des déchets

Ce produit ne contient pas de substances nocives et interdites spécifiées dans le « Règlement sur le contrôle des déchets d'équipements électriques et électroniques » publié par le ministère de l'Environnement et de l'Urbanisation de la République de Turquie. Le produit est conforme au règlement DEEE.

Ce produit est fabriqué à partir de pièces et de matériaux de haute qualité qui sont recyclables et réutilisables. Par conséquent, ne mettez pas le produit au rebut avec les déchets ménagers ou autres à la fin de sa durée de vie. Déposez-le plutôt dans un point de collecte pour le recyclage des équipements électriques et électroniques. Renseignez-vous auprès des autorités locales de votre région pour connaître ces points de collecte. Contribuez à la protection de l'environnement et des ressources naturelles en recyclant les produits usagés. Avant de mettre le produit au rebut, débranchez la fiche d'alimentation pour la sécurité des enfants et cassez le mécanisme de verrouillage de la porte de chargement pour la rendre inopérante.

2.2 Information sur l'emballage

L'emballage du produit est composé de matériaux recyclables, conformément à notre législation nationale. Ne jetez pas les déchets d'emballage avec les ordures ménagères ou d'autres déchets, mais déposez-les dans les points de collecte d'emballages spécifiés par les autorités locales.

2.3 Conformité avec la directive DEEE et élimination du produit résiduaire.

Ce produit est conforme à la directive DEEE de l'UE (2012/19/EU). Ce produit est marqué d'un symbole de classification des déchets d'équipements électriques et électroniques (DEEE).
Le symbole indique que ce produit ne doit pas être jeté avec les autres déchets ménagers au terme de sa durée de vie. Il est recommandé de rapporter l'appareil usagé au point de collecte officiel pour le recyclage des appareils électriques et électroniques. Pour trouver ces systèmes de collecte, veuillez contacter les autorités locales ou le détaillant où le produit a été acheté.
Chaque ménage joue un rôle important dans la récupération et le recyclage des vieux appareils. L'élimination appropriée des appareils usagés permet de prévenir les conséquences négatives potentielles pour l'environnement et la santé humaine.

Conformité avec la directive RoHS :

Le produit que vous avez acheté est conforme à la directive RoHS de l'UE (2011/65/EU). Il ne contient pas de matériaux nocifs et interdits spécifiés dans la directive.

2.4 Notes pour les instituts de test

Les informations requises pour les tests de performance sont disponibles sur demande.
Veuillez envoyer votre demande à l'adresse électronique ci-dessous :
dishwasher@standardloading.com

Dans votre courriel de demande, n'oubliez pas d'indiquer vos coordonnées ainsi que le code, le numéro de stock et le numéro de série du produit à tester. Le code produit, le numéro de stock et le numéro de série figurent sur l'étiquette signalétique apposée sur le côté de la porte.

2.5 Conformité aux normes et informations sur les tests / Déclaration de conformité CE

CE Le développement, la production et la vente de ce produit sont effectués conformément aux règles de sécurité de toutes les directives applicables au sein de la Communauté européenne. 2014/35/UE, 2014/30/UE, 93/68/CE, CEI 60436 / EN 60436

2.6 Cette section s'applique aux produits dotés de la fonction Wi-Fi

Bande de fréquence 2,4 Ghz
Puissance de transmission max. : < 100mW
Déclaration de conformité pour CE : Arcelik A.S. déclare par la présente que cet appareil est conforme à la directive 2014/53/EU.
Le texte intégral de la Déclaration de conformité de l'EU est disponible sur le site web :
Produits, adresse
support.beko.com

2.7 Étiquette énergétique

Vous pouvez accéder à des informations techniques sur le produit en scannant le code QR figurant sur l'étiquette énergétique à l'aide d'un appareil mobile connecté à l'internet.



3 Spécifications techniques

Capacité de lavage maximale : indiquée sur l'étiquette énergétique et la fiche d'utilisation rapide sous le tableau des cycles.
Hauteur : Consultez le manuel d'installation pour connaître la hauteur.
Largeur : 60
Profondeur : 55-60
Consommation électrique :220-240 V, 50 Hz
Puissance totale : 1800-2100 W
Puissance de chauffage : 1800 W
Courant total : 10 A *
Puissance de la pompe : 90 W
Puissance de la pompe de vidange : 30 W *
* Pour connaître les caractéristiques électriques détaillées, veuillez consulter l'étiquette du type sur la porte du lave-vaisselle.
Pression d'eau : 0,5 à 10 bar (= 3 – 100 N/cm² = 0,05-1,0 Mpa)

Les spécifications techniques peuvent être modifiées sans préavis afin d'améliorer la qualité du produit.

Les figures figurant dans le manuel sont schématiques et peuvent ne pas correspondre exactement au produit.

Les valeurs indiquées avec l'appareil ou sa documentation sont des mesures effectuées en laboratoire conformément aux normes en vigueur. Ces valeurs peuvent varier en fonction de l'utilisation et des conditions ambiantes.

4 Aperçu général

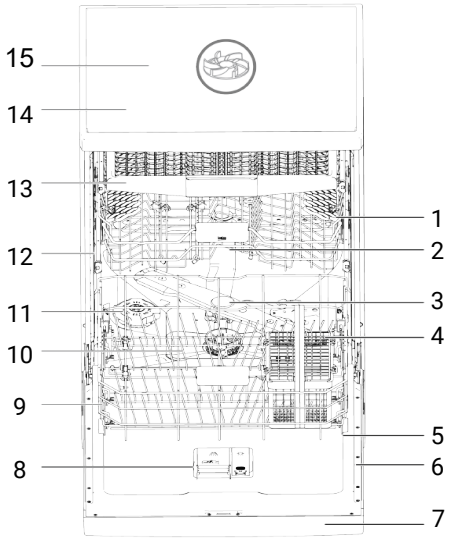

1 Panier supérieur
2 Hélice supérieure
3 Hélice inférieure
4 Panier à couverts (selon le modèle)
5 Porte
6 Étiquette de type
7 Panneau de contrôle
8 Zone de détergent
9 Panier inférieur
10 Filtres
11 Couvercle du compartiment à sel
12 Rail du panier supérieur
13 Panier à couverts de plafond (selon le modèle)
14 Tableau principal (selon le modèle)
15 Ventilateur de plafond (selon le modèle)

Le type d'étiquette varie en fonction du modèle.



Illustration 1:

5 Installation

Lisez tout d'abord la section « Consignes de sécurité » !

Le client est responsable de la préparation de l'installation électrique, de l'eau propre et des eaux usées de l'endroit où le produit sera placé. Avant d'appeler le service agréé pour préparer le produit à l'utilisation, si les installations électriques, les systèmes d'eau propre et d'évacuation de l'eau ne sont pas appropriés, faites appel à un électricien et à un plombier qualifiés pour qu'ils prennent les dispositions nécessaires.

L'installation et les raccordements électriques doivent être effectués par le service agréé. Le fabricant décline toute responsabilité pour les dommages qui pourraient résulter d'opérations effectuées par des personnes non autorisées.

Avant d'installer le produit, vérifiez qu'il n'est pas endommagé. Si le produit est endommagé, ne l'installez pas. Les produits endommagés représentent un danger pour votre sécurité.

Pour les modèles à poser ou à encastrer, ne retirez pas la plaque d'appui de l'appareil. Cela annulera la garantie.

- Lorsque vous mettez le produit en place après l'installation ou le nettoyage, assurez-vous que les tuyaux d'arrivée d'eau et de vidange ne sont pas pliés, pincés ou cassés.
- Faites attention à ne pas endommager le sol, le mur, les tuyaux, etc. lorsque vous placez l'appareil. Ne tenez pas la porte ou le panneau pour déplacer le produit.

5.1 Emplacement approprié pour l'installation

- Aucune porte verrouillable, coulissante ou à charnières ne doit se trouver à l'endroit où le produit est installé, ce qui empêcherait l'ouverture complète de la porte.
- Posez le produit sur une surface solide et nivelée ayant une capacité de charge suffisante ! Posez l'appareil sur une surface plane afin que la porte se ferme correctement et hermétiquement.
- N'installez pas le produit dans des endroits où la température est inférieure à 0 °C.
- Posez le produit sur un sol dur. Évitez de poser le produit sur un tapis à poils longs ou une surface similaire.
- Choisissez un emplacement où vous pouvez charger et décharger la vaisselle facilement et rapidement.
- Posez le produit à proximité du robinet et de l'égout. Sélectionnez l'emplacement du produit de manière à ne pas le modifier lorsau'il a été connecté.

Ne posez pas le produit sur le cordon d'alimentation. Il est possible que le câble soit endommagé, ce qui entraîne un risque d'électrocution ou d'incendie.

5.2 Raccordement de la conduite d'eau

Nous vous recommandons d'installer un filtre sur l'arrivée d'eau afin d'éviter que des saletés (sable, argile, rouille, etc.) provenant du réseau urbain ou de votre système d'alimentation en eau n'endommagent l'appareil et votre vaisselle.

Température maximale admissible à l'entrée de l'eau :

- Avec AquaSafe+ les modèles contenant des fonctionnalités, elle est de 60 °C.
- Jusqu'à 25 C pour d'autres modèles.

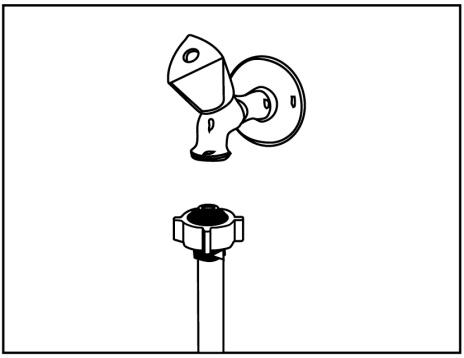

Il est déconseillé de raccorder le lave-vaisselle à des appareils à eau chaude ou à des chauffe-eau en marche.
ATTENTION N'utilisez pas un tuyau d'arrivée d'eau ancien ou usagé sur un produit neuf. Utilisez le nouveau tuyau d'arrivée d'eau fourni avec le lave-vaisselle. Ne raccordez pas les tuyaux.
ATTENTION Branchez le tuyau d'arrivée d'eau directement sur le robinet d'eau. La pression fournie par le robinet doit être au minimum de 0,3 et au maximum de 10 bars. Si la pression de l'eau dépasse 10 Bar, un réducteur de pression doit être installé.
ATTENTION Le tuyau d'alimentation en eau et le tuyau de vidange doivent être solidement fixés et ne doivent pas être endommagés.
REMARQUE : Après avoir réalisé les raccordements, ouvrez complètement le robinet et vérifiez qu'il n'y a pas de fuites d'eau.

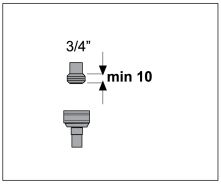

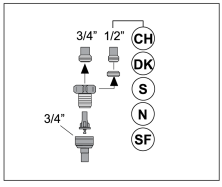

5.3 Raccordement de la vidange d'eau

Vous pouvez raccorder le tuyau d'évacuation de l'eau directement à l'évacuation des eaux usées ou à l'évacuation de l'évier.

Pour plus d'informations, consultez les instructions d'installation fournies avec votre lave-vaisselle..

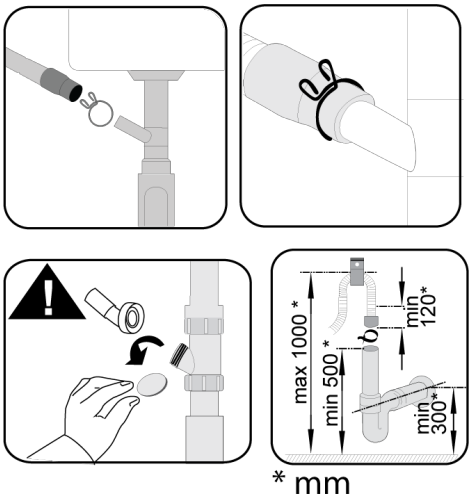

L'évacuation des eaux usées doit être raccordée à l'égout et ne doit pas être reliée aux eaux de surface.

5.4 Ajustement des pieds

Dans le cas où la porte de l'appareil ne se fermerait pas correctement ou tremblerait lorsque vous la poussez doucement avec la main, cela signifie que les pieds ne sont pas réglés. Réglez les pieds du produit selon les indications du manuel d'installation fourni avec le produit.

Si la porte du lave-vaisselle n'est pas correctement réglée, elle peut laisser échapper de la vapeur chaude. Les brûlures graves peuvent provoquer des blessures et endommager vos meubles.

5.5 Raccordement électrique

Branchez le produit sur une prise de terre protégée par un fusible conforme aux valeurs du tableau Spécifications techniques. Notre entreprise décline toute responsabilité pour les dommages qui pourraient survenir si le produit est utilisé sans mise à la terre conformément aux réglementations locales.

- Le raccordement doit être conforme aux réglementations nationales.
- La fiche du cordon d'alimentation doit être facilement accessible après l'installation.
- Branchez le produit sur une prise de terre protégée par un fusible de 16 ampères.
- La tension précisée doit être équivalent aux tensions principales.

Ne connectez pas avec des rallonges ou des prises multiples.

Tout câble d'alimentation endommagé doit être remplacé par un service agréé.

6 Préliminaire

Lisez d'abord la section « Consignes de sécurité » !

6.1 Que faire pour économiser l'énergie

Les informations suivantes vous aideront à utiliser le produit de manière écologique et économe en énergie.

Nettoyez tous les gros déchets sur la vaisselle avant de la placer dans la machine.

Il n'est pas recommandé de pré-nettoyer la vaisselle avant de la charger dans la machine car cela entraînerait une consommation d'énergie et d'eau.

Laver la vaisselle avec un lave-vaisselle consomme moins d'énergie et d'eau que la laver à la main.

Une fois la machine entièrement remplie, démarrez-la.

Lors du choix d'un programme, faites attention au « Tableau des informations sur le programme et des valeurs de consommation moyenne ».

N'utilisez pas plus de détergent que recommandé sur l'emballage du détergent.

6.2 Système d'adoucissement de l'eau

La machine est équipée d'un système spécial d'adoucissement de l'eau qui réduit la dureté de l'eau du réseau. Ce système adoucit l'eau au niveau requis pour laver la vaisselle avec la qualité souhaitée.

Si la dureté de l'eau du robinet est supérieure à 7°dH, elle doit être adoucie. Dans le cas contraire, des ions de dureté s'accumuleront sur les articles lavés et pourraient affecter les performances de lavage, de polissage et de séchage de la machine.

Réglage du système d'adoucisseur d'eau

Lorsque le système d'adoucissement de l'eau est correctement réglé, l'efficacité du lavage augmentera.

Lisez d'abord la section sur le réglage du système d'adoucisseur d'eau.

La régénération du système d'adoucissement de l'eau peut être effectuée dans tous les programmes pendant l'étape de séchage. Lorsque le processus de régénération est effectué, la durée, la consommation d'énergie et d'eau du programme augmentent. Pour le processus de régénération ; lorsque le lave-vaisselle fonctionne avec une alimentation en eau de 14 dH

dans des conditions standard dans le programme Eco 50°C, la fréquence du processus de régénération, le temps supplémentaire maximal, la consommation d'eau et d'énergie en fonction de la consommation d'eau du programme Eco 50°C sont indiqués dans le tableau ci-dessous.

Éco 50°C consommation d'eau (l)	…. cycle puis renouvellement	Temps additionnel (min)	Consommation d'eau supplémentaire (l)	Consommation d'énergie supplémentaire (kWh)
12,3-14,7	5	5	3.0	0.05
9.6-12.2	6	5	3.0	0.05
9,0-9,5	7	5	3.0	0.05
8,0-9,0	8	5	3.0	0.05
7,0-7,9	9	5	3.0	0.05

Pour connaître la consommation d'eau dans le programme Eco 50°C de votre lave-vaisselle, veuillez vous référer au tableau des informations sur le programme et des valeurs de consommation moyenne figurant dans le tableau des programmes.

6.3 Réglage de la bandelette de test du système d'adoucisseur d'eau

Lorsque le système d'adoucissement de l'eau est correctement réglé, les performances de lavage, de rinçage et de séchage de votre lave-vaisselle augmenteront.

Pour régler le système, commencez par déterminer la dureté de l'eau dans votre région et effectuez les réglages indiqués ci-dessous.

- Retirez la bandelette de test de son emballage.
- Ouvrez le robinet et laissez couler l'eau pendant environ 1 minute.
- Trempez la bandelette de test dans l'eau pendant 1 seconde.
- Retirez la bandelette de l'eau et secouez-la. Attendez 1 minute.
- Effectuez les ajustements nécessaires en fonction de la bandelette de test.

6.4 Régler le Système d'adoucissement d'eau

Un réglage correct du système d'adoucissement de l'eau améliorera les performances de lavage, de rinçage et de séchage de votre lave-vaisselle.

ATTENTION ! Avant de régler le système, renseignez-vous sur le niveau de dureté de l'eau auprès du service agréé de votre région et réglez-le comme suit.

Après avoir déterminé la dureté de l'eau :

1. Une fois votre lave-vaisselle allumé à l'aide de la touche Marche/Arrêt, entrez dans le menu Réglages en appuyant sur la touche Réglages pendant 3 secondes selon le modèle ou en appuyant simultanément sur les touches Marche/Arrêt et Programme P2 pendant 3 secondes.
2. Passez en position « r » sur l'écran en appuyant sur la touche P2.
3. Définissez le niveau approprié en sélectionnant l'une des positions « r:1 », « r:2 », « r:3 », « r:4 » ou « r:5 » avec la touche de programme P3.
4. Pour enregistrer, quittez le menu des paramètres en appuyant sur le bouton Marche/Arrêt de votre lave-vaisselle pendant 3 secondes. Vos réglages seront automatiquement sauvegardés.

Degré de dureté	Degré anglais de dureté : dE	Degré allemand de dureté : dH	Degré français de dureté : dF	Indicateur de niveau de dureté de l'eau
0. Niveau 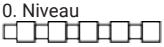	0-5	0-4	0-8	Mettez le réglage de la dureté de l'eau en position 1 en appuyant sur la touche « Sélectionner ». (r1)
1. Niveau 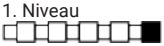	6-9	5-7	9-13	Mettez le réglage de la dureté de l'eau en position 1 en appuyant sur la touche « Sélectionner ». (r1)
2. Niveau 	10-15	8-12	14-22	Mettez le réglage de la dureté de l'eau en position 2 en appuyant sur la touche « Sélectionner ». (r2)
3. Niveau 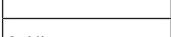	16-19	13-15	23-27	Mettez le réglage de la dureté de l'eau en position 3 en appuyant sur la touche « Sélectionner ». (r3)
4. Niveau 	20-24	16-19	28-34	Mettez le réglage de la dureté de l'eau en position 4 en appuyant sur la touche « Sélectionner ». (r4)
5. Niveau 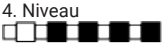	25-62	20-50	35-90	Mettez le réglage de la dureté de l'eau en position 5 en appuyant sur la touche « Sélectionner ». (r5)

Tableau 1: Tableau de réglage du niveau de dureté de l'eau

- Par ailleurs, il est recommandé d'utiliser des filtres et des purificateurs d'eau si la dureté de l'eau que vous utilisez est supérieure à 50°dH (dureté française) ou si vous utilisez de l'eau de puits.
- Si la dureté de l'eau que vous utilisez est inférieure à 7°dH, il n'est pas nécessaire d'utiliser du sel dans votre lave-vaisselle. Dans ce cas, le voyant « Indicateur de sel faible » sur le panneau de commande de votre lave-vaisselle s'allume en permanence.
- Si la dureté de l'eau est réglée au niveau 1, l'indicateur d'avertissement de manque de sel reste allumé en permanence, même lorsque vous n'avez pas besoin d'utiliser de sel. Si vous ajoutez du sel dans cette position, le sel ne sera pas consommé et la lampe ne s'allumera pas.

ATTENTION ! Après un déménagement, vous devez à nouveau régler la dureté de l'eau de votre lave-vaisselle en fonction de la dureté de l'eau de l'endroit où vous vous installez, en tenant compte des informations indiquées ci-dessus. Si le réglage de la dureté de l'eau de votre lave-vaisselle a déjà été ajusté, le dernier réglage de la dureté de l'eau sera affiché sur le panneau d'affichage de votre lave-vaisselle.

6.5 Remplir le sel

Pour que la machine fonctionne en permanence avec les mêmes performances, le système d'adoucissement de l'eau doit être remplacé. Pour cela, utilisez du sel régénérant pour lave-vaisselle.

Utilisez uniquement du sel adoucissant spécial conçu pour être utilisé dans les lave-vaisselle.

Il est recommandé d'utiliser des sels adoucissants en granulés ou en poudre dans le système d'adoucissement de l'eau. N'utilisez pas de sel de table, de sel gemme, etc., qui ne se dissolvent pas complètement dans l'eau. Dans le cas contraire, les performances du système pourraient se dégrader avec le temps.

Le compartiment à sel se remplit d'eau lorsque vous allumez la machine, remplissez donc le compartiment à sel avant de démarrer la machine.

1. Pour ajouter du sel adoucissant, retirez d'abord le panier inférieur.
2. Ouvrez le couvercle du compartiment à sel en le tournant dans le sens inverse des aiguilles d'une montre (A).

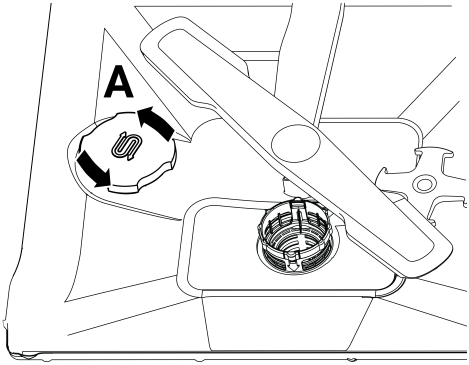

3. Ajoutez 1 litre d'eau dans le compartiment à sel uniquement lors de la première utilisation de votre machine.
4. Remplissez le récipient à sel (D). Remuez avec une cuillère pour accélérer la dissolution du sel dans l'eau.

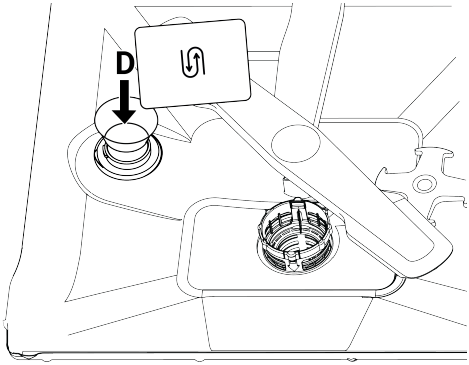

Vous pouvez mettre environ 2 kg de sel adoucissant dans le compartiment à sel.

5. Une fois le compartiment plein, remettez le bouchon et tournez-le.

Ajoutez du sel juste avant de démarrer la machine. Ainsi, l'eau salée qui déborde est immédiatement nettoyée et le risque de corrosion à l'intérieur de la machine est évité. Si vous ne lavez pas immédiatement, faites fonctionner votre machine à vide et sans lessive, sur le programme le plus court.

Selon les marques de sel disponibles sur le marché et la dureté de l'eau, la dissolution du sel peut prendre plusieurs heures. Par conséquent, après avoir rempli la machine, le voyant d'avertissement de manque de sel restera allumé pendant un certain temps.

6.6 Détergent

Vous pouvez utiliser de la lessive en poudre, liquide/gel et en pastilles dans la machine.

Utilisez uniquement des détergents conçus pour les lave-vaisselle. Nous vous recommandons de ne pas utiliser de détergents contenant du chlore ou des phosphates, car ils sont nocifs pour l'environnement.

Remplissage du détergent

Pour obtenir de bons résultats de lavage et de séchage, lisez attentivement les avertissements figurant sur l'emballage de votre lessive. Pour toute question, veuillez contacter le fabricant.

Ne pas verser de solvants dans le compartiment à lessive. Risque d'explosion !

Mettez le détergent dans le compartiment à détergent juste avant de démarrer la machine comme suit.

1. Ouvrez le couvercle du compartiment à détergent en poussant le loquet vers la droite (A). (selon le modèle)

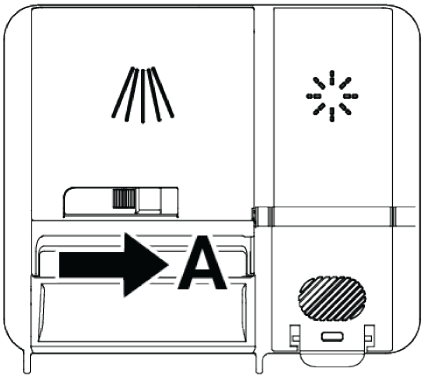

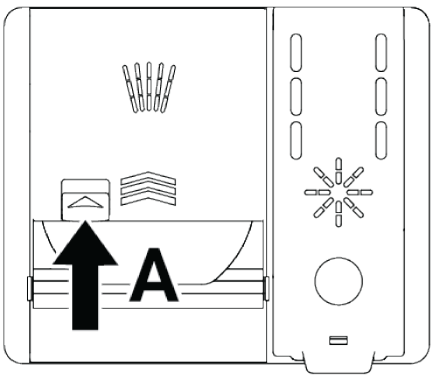

2. Mettez la quantité spécifiée de détergent en poudre, liquide/gel ou en tablette dans le compartiment.

Des repères de niveau sont présents à l'intérieur du compartiment à lessive pour vous aider à doser la lessive en poudre. Lorsqu'il est plein, il faut 45 cm³ de lessive. Selon le niveau de remplissage de la machine et/ou le degré de saleté de votre vaisselle, remplissez le compartiment jusqu'aux repères de 15 cm³ ou 25 cm³. Pour les lessives en tablettes, une seule tablette suffit.

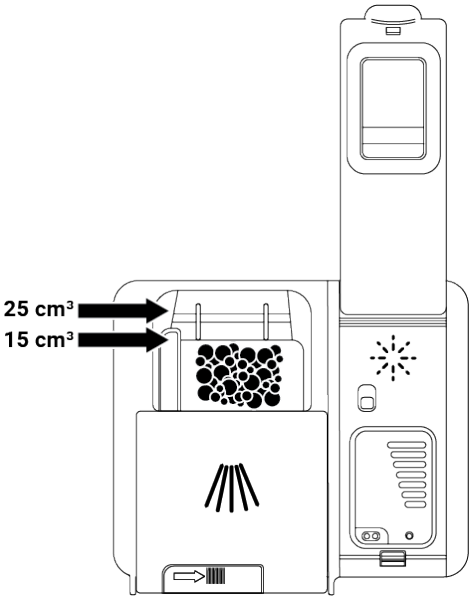

3. Fermez le couvercle du compartiment à lessive en le poussant dans le sens de la flèche. Un clic se fera entendre.

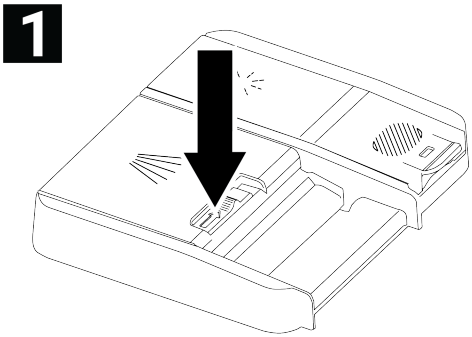

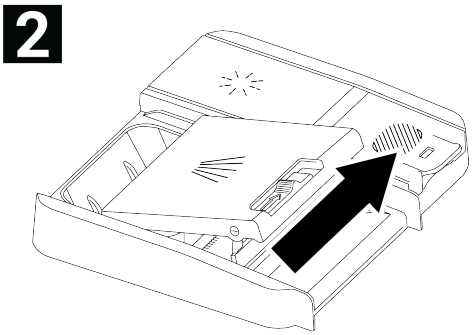

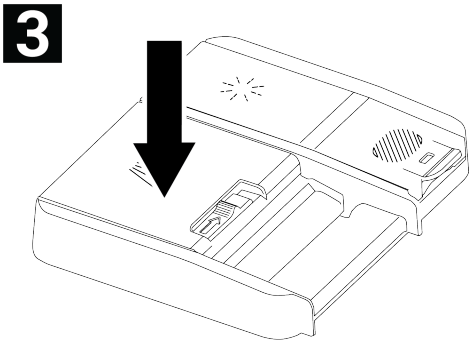

Étant donné que la solubilité des détergents en tablettes varie en fonction de la température et du temps, veillez à utiliser des détergents en poudre ou liquides/gels dans des programmes courts sans prélavage.

Détergents en tablettes

Outre les lessives classiques en tablettes, il existe également des lessives en tablettes contenant du sel adoucissant et/ou du liquide de rinçage. Certaines contiennent également des composants spéciaux, comme un protecteur pour verre et un protecteur pour acier inoxydable. Ces tablettes sont efficaces jusqu'à une certaine dureté de l'eau (21 °dH). Au-delà, il est conseillé d'utiliser du sel adoucissant et du liquide de rinçage en complément de la lessive en tablettes.

Les meilleures performances de lavage dans les lave-vaisselle sont obtenues en utilisant séparément le détergent, le produit de rinçage et le sel adoucissant.

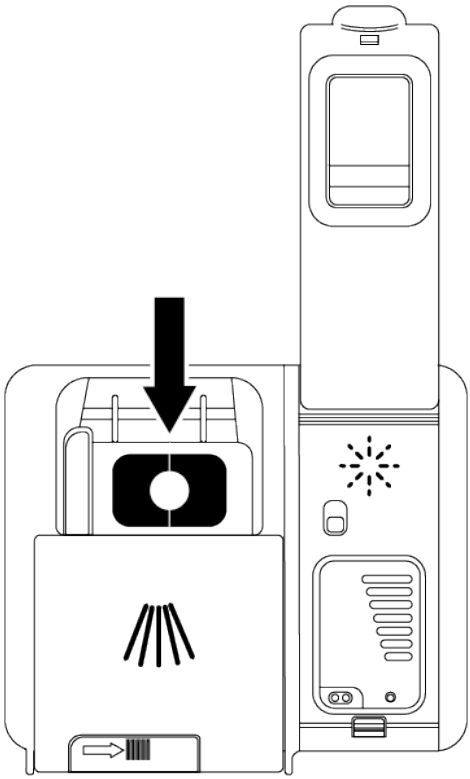

Lorsque vous utilisez des détergents en pastilles, suivez les instructions du fabricant sur l'emballage du détergent.

Si votre vaisselle est humide à la fin du cycle de lavage et/ou que vous constatez des taches de calcaire, notamment sur vos verres, contactez le fabricant du détergent.

Lorsque vous passez de la lessive en pastilles à la lessive en poudre :

- Assurez-vous que les compartiments de sel et de liquide de rinçage sont pleins.

- Réglez le réglage de dureté de l'eau sur la position la plus élevée et exécutez un programme de lavage avec la machine vide.
- Après un lavage à vide, réajustez le réglage de dureté de l'eau adapté à votre eau du robinet en vous référant au manuel d'utilisation.
- Ajustez le réglage du produit de rinçage de manière appropriée.

6.7 Polisseur

Le liquide de rinçage utilisé dans les lave-vaisselle est un composé spécial conçu pour améliorer l'efficacité du séchage et empêcher les résidus d'eau ou de calcaire de se déposer sur la vaisselle lavée. Il est donc important de veiller à ce que le compartiment à produit de rinçage soit bien rempli et d'utiliser exclusivement des produits de rinçage conçus pour les lave-vaisselle.

Remplissage du liquide de rinçage

1. Ouvrez le couvercle du liquide de rinçage à l'aide du loquet.

1

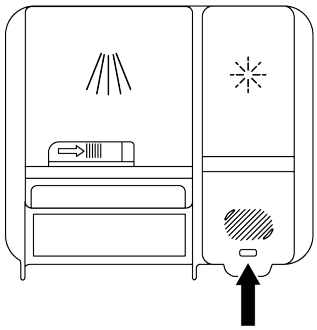

2. Remplissez le compartiment jusqu'au niveau MAX.

2

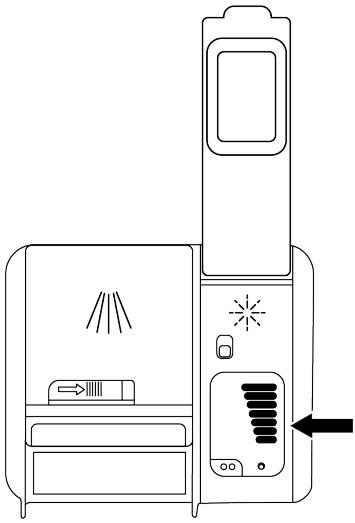

3. Fermez le couvercle du compartiment en appuyant doucement dessus.

3

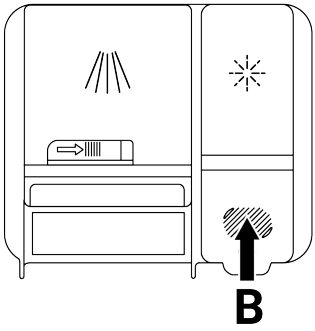

4. Si des traces d'eau apparaissent sur la vaisselle après le lavage, il est nécessaire d'augmenter le degré de réglage. Si une trace bleue persiste après l'essuyage à la main, il est nécessaire de la diminuer. Ce réglage est réglé sur la position 3 en sortie d'usine.

Les réglages du produit de rinçage sont expliqués sous la rubrique « Réglage de la quantité de produit de rinçage » dans la section d'utilisation de la machine.

Essuyez tout produit de rinçage renversé hors du compartiment. Un déversement accidentel de produit de rinçage provoquera de la mousse et réduira les performances de lavage.

6.8 Placer la vaisselle dans la machine

Si vous placez correctement la vaisselle en fonction de la capacité de lavage de votre lave-vaisselle, vous utiliserez la machine de manière optimale en termes de consommation d'énergie, de performances de lavage et de séchage.

- Avant de placer votre vaisselle dans la machine, grattez tous les résidus alimentaires (arêtes, pépins de fruits, etc.) qui s'y trouvent.
- Si possible, placez les morceaux fins et étroits dans les compartiments centraux des paniers.
- Placez les articles très sales et volumineux dans le panier inférieur et les articles petits, délicats et légers dans le panier supérieur.
- Placez les récipients profonds tels que les bols, les verres et les casseroles avec leur ouverture vers le bas. Cela empêchera l'eau de s'accumuler à l'intérieur.

Pour éviter d'éventuelles blessures, placez toujours les plats longs et tranchants tels que les fourchettes de service, les couteaux à pain, etc. dans le panier à couverts avec leurs pointes pointues tournées vers le bas ou horizontalement sur les paniers à vaisselle.

Videz d'abord la vaisselle du panier inférieur, puis la vaisselle du panier supérieur.

Exemples de disposition de panier alternatif

Panier inférieur

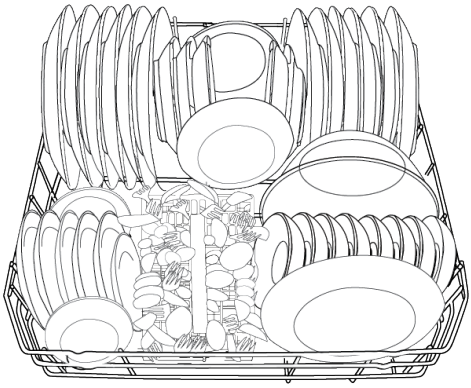

Panier supérieur

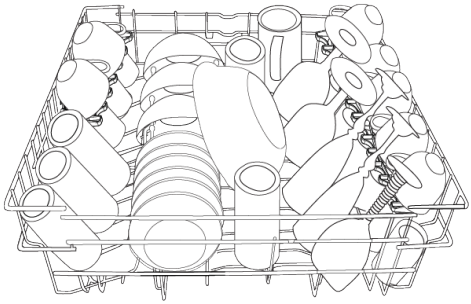

Emplacements incorrects

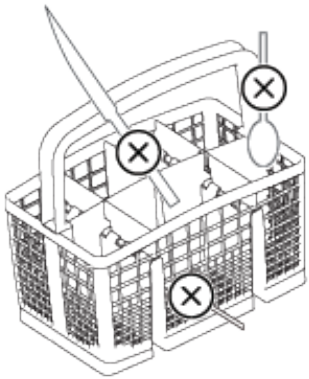

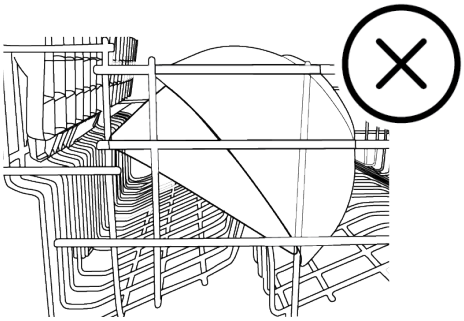

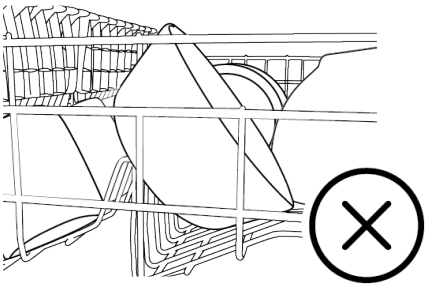

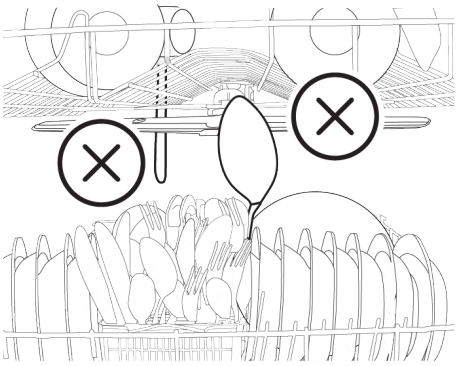

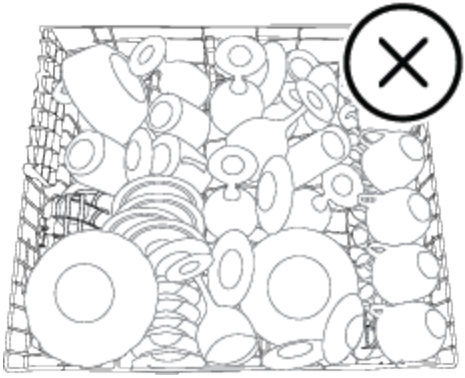

6.9 Panier à couverts

(selon le modèle)
Le panier à couverts est spécialement conçu pour laver plus proprement votre vaisselle telle que couteaux, fourchettes, cuillères, etc.

Grâce à la fonction mobile (A, B) du panier à couverts, vous pouvez créer des zones plus grandes et faire de la place pour des plats de différentes tailles lorsque vous placez votre vaisselle dans le panier inférieur.

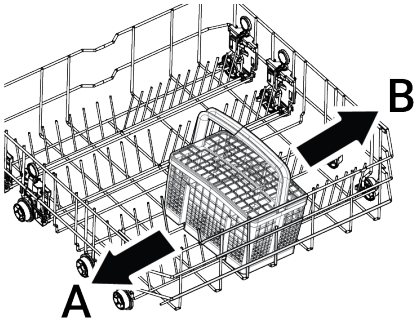

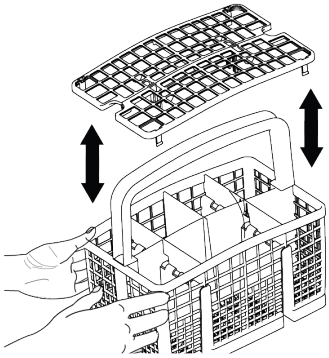

6.10 Panier à couverts

(Selon le modèle)
Le panier à couverts est spécialement conçu pour laver plus proprement votre vaisselle telle que couteaux, fourchettes, cuillères, etc.

Grâce à la fonction mobile du panier à couverts (A, B), vous pouvez créer des zones plus grandes lorsque vous placez votre vaisselle dans le panier inférieur et faire de la place pour vos plats de différentes tailles. Si vous souhaitez placer plus de couverts, vous pouvez rabattre les séparateurs sur le côté. (C)

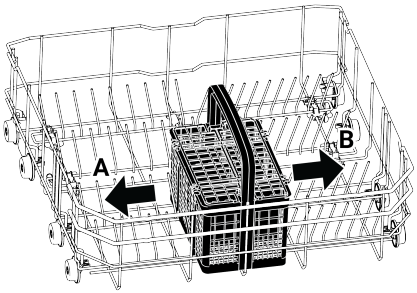

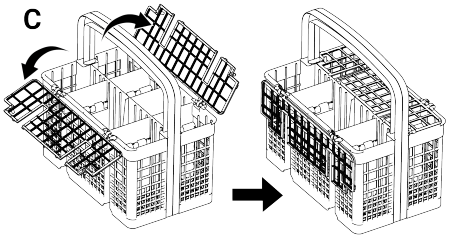

6.11 Panier inférieur pliable en fils

(Selon le modèle)
Les fils pliants en six pièces (A) situés dans le panier inférieur de la machine sont conçus pour vous permettre de placer plus facilement des objets de grande taille tels que des casseroles, des bols, etc. Si vous le souhaitez, vous pouvez créer des zones plus grandes en pliant chaque pièce individuellement ou en une seule fois.

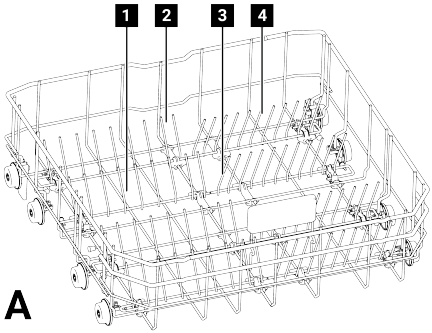

Pour mettre les fils pliables en position horizontale, maintenez les fils au milieu et poussez-les dans le sens des flèches (B). Pour remettre les fils en position verticale, soulevez-les. Les fils pliables s'insèrent à nouveau dans le loquet (C).

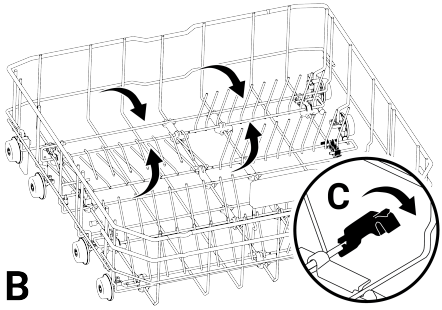

Tenir les fils par leurs extrémités et les placer à l'horizontale peut les tordre. Pour cela, tenez-les par leur base et poussez-les dans le sens de la flèche, en les plaçant à l'horizontale ou à la verticale.

6.12 Panier inférieur multi-usages / étagère de service réglable en hauteur

(selon le modèle)
Grâce à cet accessoire situé dans le panier inférieur de votre machine, vous pourrez laver facilement vos verres supplémentaires ou des articles tels que des louches longues et des couteaux à pain.

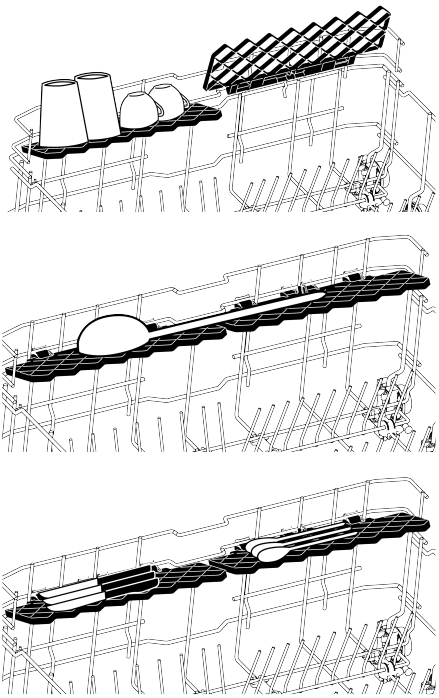

Vous pouvez utiliser les étagères comme vous le souhaitez en les positionnant vers le haut ou vers le bas, ou vous pouvez les fermer pour créer suffisamment d'espace dans votre panier inférieur.

Assurez-vous que le ventilateur ne heurte pas la vaisselle que vous placez sur les étagères.

Pour amener les étagères en position fermée ;

1. Pliez l'étagère (A).
2. Faites glisser l'étagère vers le haut (B).
3. Placez l'étagère en position verticale (C).
4. Faites glisser l'étagère vers le bas et verrouillez-la à l'aide des languettes (D).

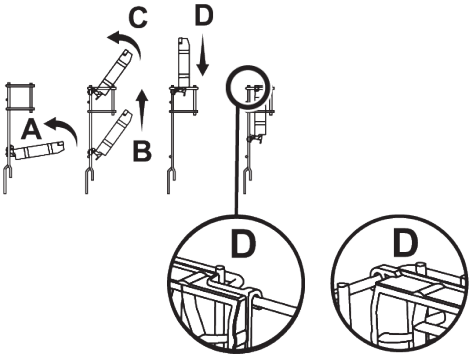

Vous pouvez tourner l'étagère en position ouverte en effectuant le même processus en sens inverse.

Pour régler la hauteur des étagères :

1. Pliez l'étagère (E).
2. Faites glisser l'étagère vers le haut (F).

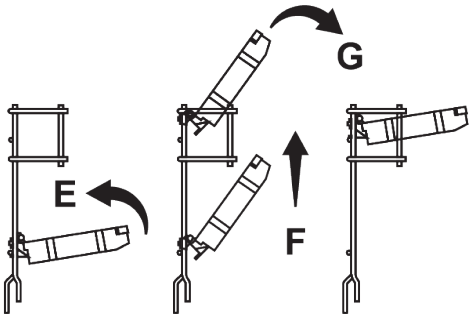

3. Ouvrir l'étagère jusqu'au niveau souhaité (G).

6.13 Panier inférieur en fil métallique pour bouteille

(Selon le modèle)

Le support de bouteille est conçu pour faciliter le lavage des articles à large ouverture et hauts. Lorsque vous ne l'utilisez pas, vous pouvez le retirer du panier en le tirant vers l'extérieur (H).

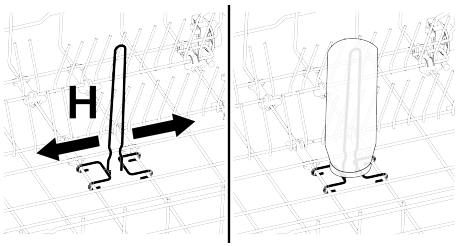

6.14 Étagère de service polyvalente du panier supérieur

(Selon le modèle)
Grâce à la tablette multifonctionnelle du panier supérieur de votre machine, vous pouvez facilement charger et laver vos ustensiles de cuisine et de service. De plus, les fixations pour pieds à verres situées à l'avant de l'accessoire facilitent le placement des verres de taille appropriée dans le panier supérieur.

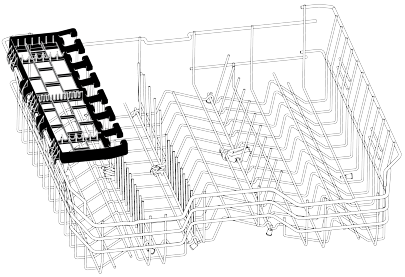

Lorsque vous ne souhaitez pas l'utiliser, vous pouvez retirer l'étagère de service multifonction du panier supérieur en la soulevant.

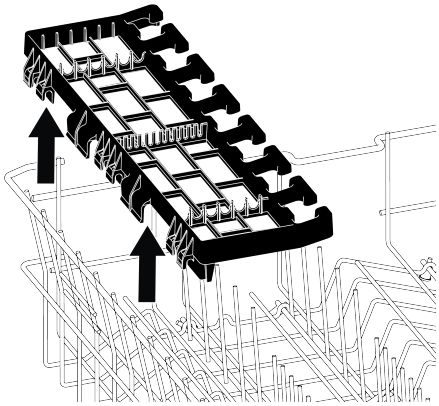

Vous pouvez facilement fixer l'étagère de service polyvalente du panier supérieur au bord de votre panier supérieur pour la réutiliser.

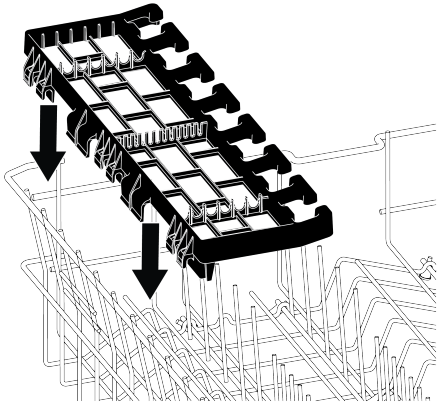

Illustration 2:

6.15 Panier inférieur pour bouteille et support d'assiettes

(Selon le modèle)
Le support pour bouteilles et assiettes du panier inférieur (A) est conçu pour vous aider à laver plus facilement vos plats à col étroit et hauts. Après avoir ramené les fils pliables en position horizontale, vous pouvez placer vos bouteilles sur les pièces du support pour bouteilles. Fixez vos bouteilles en les serrant sur la partie clip du support pour bouteilles, comme sur l'image ci-dessous.

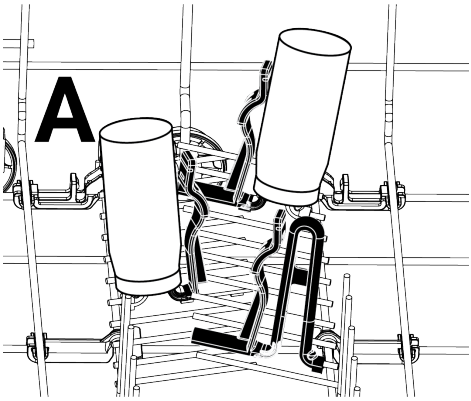

Lorsque vous placez les fils pliables en position verticale, vous pouvez placer vos plaques sans retirer les pièces du support.

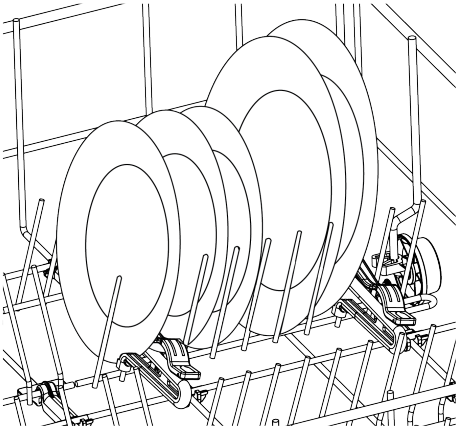

Tenir les fils par les extrémités et les placer en position horizontale peut les faire plier. Il serait donc approprié de tenir les fils au milieu par leur base et de les placer en position horizontale ou verticale.

6.16 Étagère supérieure du panier réglable en hauteur

(selon le modèle)

Vous pouvez utiliser les étagères réglables en hauteur du panier supérieur de la machine selon vos envies en déplaçant les parties inférieures et supérieures vers le haut ou vers le bas en fonction de la hauteur des verres, tasses, etc. (A, B, C).

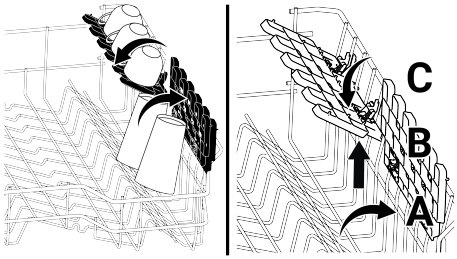

6.17 Réglage de la hauteur du panier supérieur

(selon le modèle)

Le mécanisme de réglage de la hauteur du panier supérieur est conçu pour créer de grandes zones dans les zones supérieures ou inférieures de la machine selon vos besoins en ajustant la hauteur vers le haut ou vers le bas lorsque votre panier est vide ou plein.

Grâce à ce mécanisme, vous pouvez utiliser votre panier dans trois positions différentes : en bas, au milieu et en haut.

1. Pour soulever votre panier, tenez les fils supérieurs du panier avec les deux mains et tirez vers le haut pendant que le panier est dans sa position la plus basse (A).
2. Relâchez le panier lorsque vous entendez un son « clic » provenant des mécanismes de droite et de gauche et que le panier atteint le niveau supérieur.

Si la hauteur n'est pas suffisante, répétez le même processus.

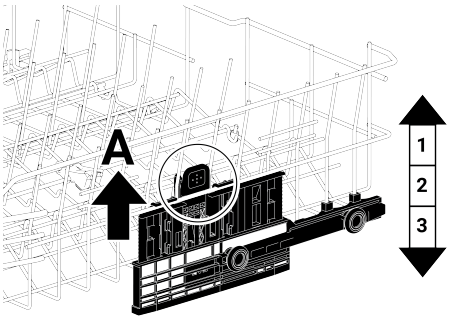

Pour abaisser le panier alors qu'il est en position haute ;

1. Tenez les fils du panier supérieur avec les deux mains, soulevez légèrement le panier et appuyez et relâchez simultanément les loquets (B) indiqués sur la figure.
2. Abaissez le panier de sa position actuelle à la position inférieure.
3. Une fois que votre panier atteint le niveau inférieur, relâchez le panier.

Si la hauteur n'est pas suffisante, répétez le même processus.

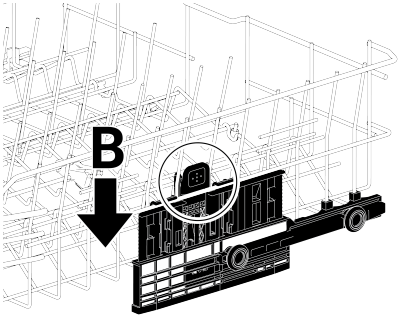

Le mécanisme de déplacement peut ne pas fonctionner correctement si le panier supérieur est surchargé ou si la répartition du poids n'est pas équilibrée. Dans des conditions plus lourdes, il existe un risque de chute au niveau inférieur.

Assurez-vous que le mécanisme de réglage est dans la même position à droite et à gauche du panier supérieur.

6.18 Réglage de la hauteur du panier supérieur

(Selon le modèle)

Le mécanisme de réglage de la hauteur du panier supérieur est conçu pour créer de grandes zones dans les zones supérieures ou inférieures de la machine selon vos besoins en ajustant la hauteur vers le haut ou vers le bas lorsque votre panier est vide ou plein.

Grâce à ce mécanisme, vous pouvez utiliser votre panier dans trois positions différentes : en bas, au milieu et en haut.

Pour abaisser le panier alors qu'il est en position haute ;

1. Maintenez les fils du panier supérieur avec les deux mains et soulevez la poignée du mécanisme vers le haut comme indiqué sur la figure (A).
2. Abaissez le panier de sa position actuelle à la position inférieure.
3. Une fois que votre panier atteint le niveau inférieur, relâchez le panier.

Si la hauteur n'est pas suffisante, répétez le même processus.

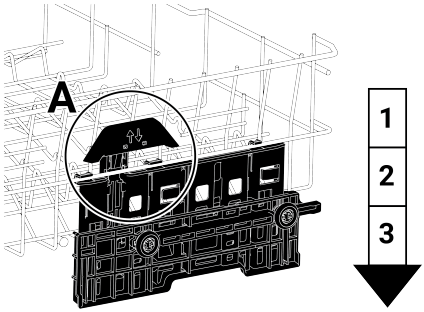

1. Pour soulever votre panier, tenez les fils supérieurs du panier avec les deux mains et tirez vers le haut pendant que le panier est dans sa position la plus basse (B).
2. Lorsque le panier atteint le niveau supérieur avec un son « Clic » provenant des mécanismes droit et gauche, relâchez le panier.

Si la hauteur n'est pas suffisante, répétez le même processus.

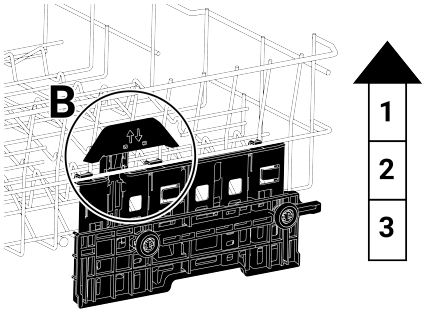

Le mécanisme de déplacement peut ne pas fonctionner correctement si le panier supérieur est surchargé ou si la répartition du poids n'est pas équilibrée. Dans des conditions plus lourdes, il existe un risque de chute au niveau inférieur.

Assurez-vous que le mécanisme de réglage est dans la même position à droite et à gauche du panier supérieur.

6.19 Panier supérieur pliable en fils

(Selon le modèle)
Lorsque vous avez besoin de suffisamment d'espace pour vos grands plats dans le panier supérieur de la machine, vous pouvez utiliser les fils pliables.
Pour amener les fils pliables en position horizontale, maintenez les fils au milieu et poussez-les dans le sens de la flèche sur l'image. Placez vos grands plats dans la zone qui sera créée. Soulevez les fils pour les ramener en position verticale.

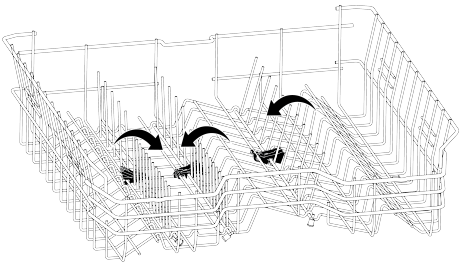

Tenir les fils par leurs extrémités et les placer à l'horizontale peut les tordre. Pour cela, tenez-les par leur base et poussez-les dans le sens de la flèche, en les plaçant à l'horizontale ou à la verticale.

6.20 Réglage de la hauteur du panier supérieur

(Selon le modèle)
Placez les gros articles, comme les casseroles, etc., dans le panier inférieur. Vous pouvez ajuster la hauteur du panier supérieur en fonction de la taille de la vaisselle à laver. Pour modifier la hauteur du panier, utilisez les roulettes, tournez les supports situés aux extrémités des rails du panier supérieur vers les côtés, ouvrez-les et sortez le panier. Modifiez la position des roulettes, remettez le panier sur le rail et refermez les supports.

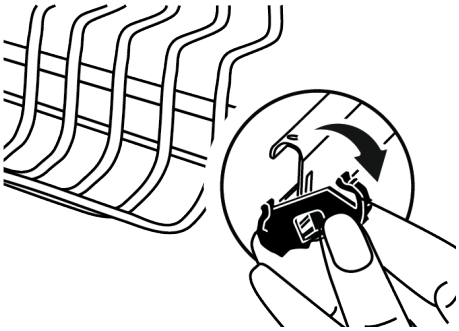

6.21 Panier à couverts de plafond

(Selon le modèle)
Le panier à couverts de plafond est conçu pour vous permettre de laver votre vaisselle telle que fourchettes, cuillères, etc. en les plaçant entre les peignes du plateau.

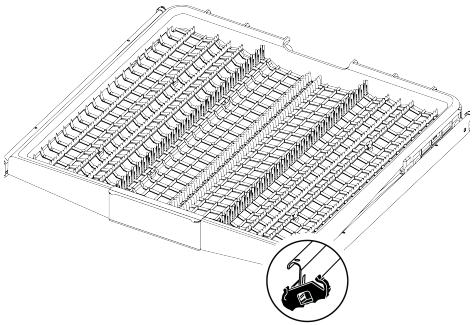

6.22 Panier à couverts de plafond

(Selon le modèle)
Le panier à couverts de plafond est conçu pour vous permettre de laver votre vaisselle telle que fourchettes, cuillères, etc. en les plaçant entre les peignes du plateau.

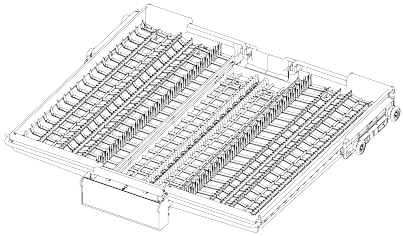

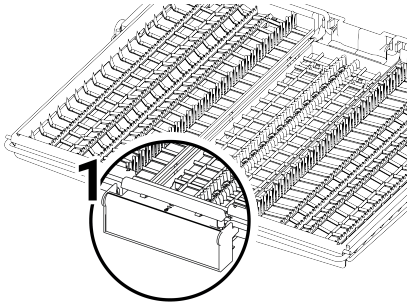

Dans les modèles avec fonction de mouvement partiel, en poussant le levier (1) situé sur la poignée, le plateau dans la partie centrale du panier s'abaisse jusqu'à la position inférieure et les plateaux latéraux droit et gauche peuvent être utilisés de manière mobile en déverrouillant le système.
L'espace libéré par les plateaux latéraux permet de charger des articles de grande taille dans le panier supérieur.

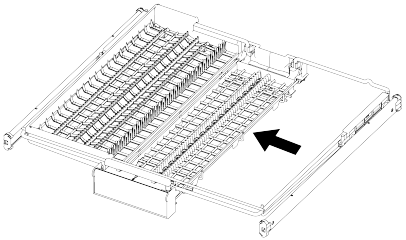

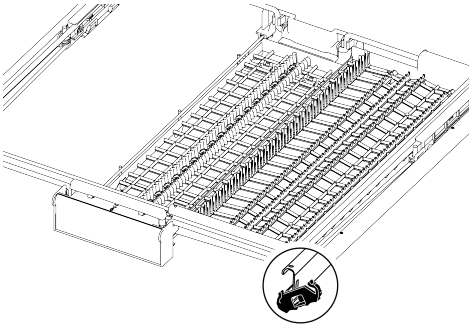

Lorsque le plateau central est en position basse, il permet de charger des plats hauts tels que des tasses à café, des louches, etc. Lorsque les plateaux latéraux reposent sur les deux bords, la poignée permet de soulever le plateau central et de verrouiller le système.

6.23 Pièces qui ne conviennent pas au lavage au lave-vaisselle

- Ne lavez jamais dans la machine de la vaisselle contaminée par des cendres de cigarette, des résidus de bougie, du cirage, de la peinture, des produits chimiques, etc.
- Ne lavez pas en machine les fourchettes, cuillères et couteaux avec des manches en bois ou en os, les pièces collées, les

pièces en plastique non résistantes à la chaleur, les récipients en cuivre et en étain.

Le lavage au lave-vaisselle, comme le lavage à la main, peut entraîner une décoloration et un ternissement des motifs décoratifs sur la porcelaine, l'aluminium et l'argent. Certains types de verre et de cristal délicats peuvent perdre leur transparence au fil du temps. Nous vous recommandons de prêter une attention particulière à la compatibilité de la nouvelle vaisselle que vous achetez avec le lave-vaisselle.

6.24 Hélice inférieure

La turbine inférieure lave la vaisselle dans le panier inférieur.

6.25 Hélice supérieure

Le ventilateur supérieur lave la vaisselle dans le panier supérieur.

6.26 Panier à couverts de plafond [Soft Spike]

(selon le modèle)
Les peignes sont optimisés sur le plateau à couverts pour supporter spécifiquement les fourchettes, les cuillères et les couteaux, avec des symboles indiquant quel type doit idéalement être placé dans quelle partie du plateau.

Le plateau gauche peut être déplacé vers le haut ou vers le bas en tirant ou en poussant la poignée. En position basse, il permet d'y placer des tasses pour plus de flexibilité.

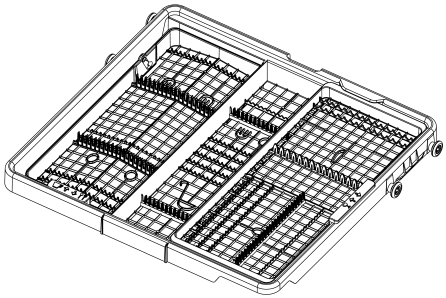

Illustration 3: Le plateau droit est mobile latéralement. Déplacer le plateau droit vers la gauche libère de l'espace en dessous pour accueillir des verres plus grands dans le panier supérieur, soutenu par une pointe souple.

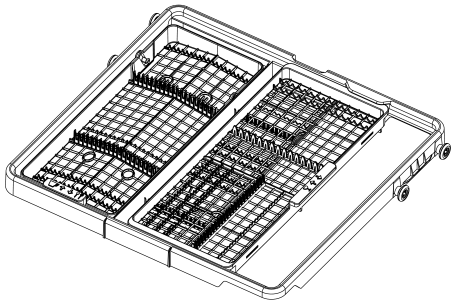

7 Fonctionnement du produit

7.1 Fonctionnement du produit

Lisez d'abord le chapitre « Avertissements de sécurité » !

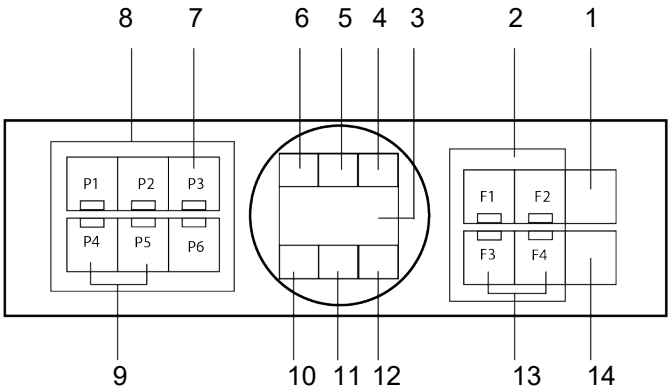

1 Bouton marche/arrêt
2 Boutons de sélection de fonction
3 Afficher
4 Indicateur de fonctionnement du programme
5 Indicateur d'avertissement de faible niveau de liquide de rinçage
6 Indicateur d'avertissement de faible teneur en sel
7 Touche de sélection des paramètres / Touche de programme (le voyant de la touche est inactif lorsqu'il est utilisé pour les paramètres.)
8 Touches de sélection de programme
9 Fonction de verrouillage enfant (bouton)
10 Indicateur de verrouillage enfant (bouton)
11 Non utilisé
12 Indicateur d'ouverture automatique de porte
13 Fonction d'ouverture automatique des portes
14 Touche Démarrer / Maintenir / Annuler

Ne touchez pas l'écran avec les mains mouillées.

Bouton marche/arrêt

Lorsque vous appuyez sur le bouton Marche/Arrêt, les voyants lumineux de l'écran s'allument en position ON. Ils s'éteignent lorsque le lave-vaisselle est éteint.

Bouton de sélection/annulation de cycle

Sélectionnez le cycle que vous souhaitez exécuter à partir des « touches de sélection de cycle » et appuyez sur la touche .

Appuyez sur la touche Démarrer / Maintenir / Annuler pendant 3 secondes pour annuler le programme en cours

Une fois le compte à rebours 3-2-1 terminé, l'écran affiche 0:01 et le processus de mise au rebut commence. Le processus de mise au rebut sera terminé dans les 2 minutes et votre lave-vaisselle émettra un bip lorsque celui-ci sera terminé.

Boutons de fonction

Lorsque vous appuyez sur les boutons de fonction pendant la sélection du cycle ou la sélection du délai, si le cycle que vous avez sélectionné prend en charge la fonction que vous avez sélectionnée, un signal so-

nore d'avertissement positif se fait entendre. Lorsque le voyant de la fonction sélectionnée est allumé, cela signifie que la fonction a été sélectionnée.

Pour annuler la sélection de fonction, appuyez à nouveau sur le bouton de fonction et maintenez-le enfoncé jusqu'à ce que l'indicateur de fonction s'éteigne.

Préparation du lave-vaisselle

1. Ouvrez la porte du lave-vaisselle.
2. Chargez votre vaisselle comme décrit dans le manuel d'utilisation.
3. Assurez-vous que les bras gicleurs inférieurs et supérieurs tournent librement.
4. Mettez une quantité appropriée de détergent dans le réservoir à détergent.

Sélection du cycle

1. Allumez votre lave-vaisselle en appuyant sur le bouton Marche/Arrêt.
2. Inspectez les indicateurs de faible niveau de sel et de faible niveau de liquide de rinçage et ajoutez du sel et/ou du liquide de rinçage si nécessaire.
3. Sélectionnez le cycle de lavage adapté à votre vaisselle en tenant compte des informations sur le cycle et du tableau des valeurs de consommation moyenne.
4. Lorsque vous appuyez sur le bouton Départ/Pause/Annulation de votre lave-vaisselle, le programme sélectionné démarre.

7.2 Tableau des informations sur le programme et des valeurs moyennes de consommation.

Données du programme et Tableau des valeurs de consommation moyenne							
Numéro du programme	0	1	2	3	4	5	6
Nom du programme	-	Intensif	Eco *	Délicat	Clean&Shine	Quick&Shine (#)	Mini (#)
Température de nettoyage	-	70 ºC	50 ºC	40 ºC	65 ºC	60 ºC	35 ºC
Degré de saleté	-	Adapté aux plats très sales et aux casseroles et poêles.	Adapté au lavage de la vaisselle avec une quantité normale de terre. C'est le programme le plus efficace en termes de consommation combinée d'énergie et d'eau. Il est utilisé pour évaluer la conformité avec la directive européenne sur l'écoconception.	Programme spécial de nettoyage en douceur pour verres délicats.	Programme de lavage quotidien pour articles présentant un degré de salissure normal.	Programme de lavage quotidien et rapide pour articles présentant un degré de salissure normal.	Adapté à la vaisselle quotidienne peu sale qui a été pré-nettoyée.
	-	Élevé	Moyen	Faible	Moyen	Moyen	Faible
Prélavage	-	+	+	-	+	-	-
Lavage	-	+	+	+	+	+	+
Séchage	-	+	+	+	+	+	+
Durée (mn)	-	143	245	135	138	58	30
Eau (l)	-	15,40	9,9	13,90	14,00	11,6	11,6
Énergie (kWh)	-	1,65	0,654	1,26	1,38	1,2	0,8
Fonctions sélectionnables	-	T, E, Y, F, R, U, H, K	T, E, Y, F, S, R, U, H, K	T, E, Y, R, K	T, E, Y, F, R, U, H, K	T, E, R, H, K	T, E, K

Capacité de chargement: 15

Les valeurs de consommation indiquées dans le tableau ont été déterminées dans des conditions standard. Des différences peuvent cependant se produire dans la pratique. * Programme de référence des organismes de test Les tests conformément à la norme EN 50242/60436 doivent être réalisés dans les conditions suivantes : réservoir à sel plein d'adoucisseur d'eau, réservoir plein de produit de rinçage et programme de test. Les valeurs indiquées pour les programmes autres que le programme Eco 50 °C sont données à titre indicatif. (#) Des fonctions complémentaires sont susceptibles d'entraîner des modifications dans les durées du programme.

7.3 Fonctions supplémentaires

Les programmes de lavage de la machine sont conçus pour obtenir la meilleure propreté, en tenant compte du type de saleté, de la quantité de saleté et des caractéristiques de la vaisselle à laver.
Des fonctions supplémentaires ont été créées pour vous aider à économiser du temps, de l'eau et de l'énergie et assurer un lavage plus hygiénique et confortable, grâce à vos conditions spécifiques.

Des fonctions supplémentaires peuvent entraîner une modification de la durée du programme.

Les fonctions supplémentaires ne conviennent pas à tous les programmes de lavage. L'affichage de la fonction non adaptée au programme ne sera pas actif.

Les fonctions utilisables dans les programmes de lavage sont indiquées par des lettres telles que « A, B, D, E, G, F, F, K... » dans le « Tableau d'informations sur les programmes et valeurs de consommation moyenne ». Vous trouverez des instructions sur la manière d'utiliser ces fonctions dans la section « Fonctions supplémentaires » du manuel d'utilisation.

Certaines fonctions auxiliaires ne peuvent pas être utilisées simultanément. Si la fonction que vous avez sélectionnée n'est pas active bien qu'elle apparaisse dans le « Tableau d'informations sur le programme et les valeurs de consommation moyenne », vous pouvez l'activer après avoir désactivé les autres fonctions auxiliaires.

Pour ajouter des fonctions supplémentaires au programme :

1. Sélectionnez le programme de lavage souhaité.
2. Lorsque vous sélectionnez une fonction supplémentaire, le voyant de la fonction supplémentaire s'allume. Lorsque vous appuyez à nouveau sur la touche de fonction, le voyant s'éteint et la sélection est annulée.

Si votre machine dispose de fonctions de sous-menu selon le modèle, reportez-vous aux instructions de la section fonctions supplémentaires pour leur utilisation.

"Toutes les fonctions indiquées par des lettres telles que "A,B,D,E,G,F,K..." dans le tableau des informations sur les programmes et des valeurs de consommation moyenne ne peuvent pas être utilisées dans votre machine. Les fonctions utilisables dans votre machine sont décrites dans la section Fonctions supplémentaires de ce manuel.

Self Dry Fonction (K)

(Selon le modèle)
Votre machine est équipée d'un "Self Dry" Grâce à cette fonction, l'efficacité de séchage de votre machine est augmentée et des économies d'énergie sont réalisées.
Lorsque vous activez cette fonction, la porte de votre machine s'ouvre automatiquement à la fin du cycle de lavage.
La fonction peut prolonger la durée du programme sélectionné jusqu'à 35 minutes.

La fonction peut prolonger la durée du programme sélectionné jusqu'à 35 minutes.

La fonction Self Dry ouvre la porte à la fin du lavage grâce aux axes d'ouverture de porte. Ce processus dure environ 2 minutes. Ne forcez pas la porte à se fermer si le courant est coupé pendant la sortie des axes. Une fois le courant rétabli, le processus sera terminé et les axes seront rentrés.

Self DrySi la fonction est activée, la porte peut s'ouvrir automatiquement pendant le séchage et le programme peut se poursuivre. Si le produit est équipé d'un écran, le compte à rebours continue, porte ouverte, jusqu'à la fin du séchage et du programme.

Self Dry Fonction

Self Dry Pour activer la fonction :

1-Lorsque la machine est allumée et la porte fermée, appuyez simultanément sur les touches de fonction F3 et F4 et maintenez-les enfoncées pour activer la fonction.
2-Self Dry l'indicateur s'allume etSelf Dry devient actif.

La fonction Self Dry peut être activée ou désactivée en mode Sélection de programme.

Self Dry Pour annuler la fonction :

1- Lorsque la machine est allumée et la porte fermée,Self Dry Pour annuler la fonction, appuyez simultanément sur les touches de fonction F3 et F4 et maintenez-les enfoncées.
2-Self Dry Le voyant s'éteint et la fonction est désactivée.

Fonction snooze

(Selon le modèle)

Si un tarif d'électricité économique est appliqué dans votre région, vous pouvez utiliser la fonction de retard pour laver votre vaisselle pendant les heures concernées. Vous pouvez reporter l'heure de début de votre programme sélectionné jusqu'à 24 heures.

1. Avec la porte fermée, appuyez sur le bouton de retard après avoir sélectionné le programme de lavage et d'autres fonctions supplémentaires.
2. Lorsque vous appuyez sur le bouton Snooze, « 1h » apparaît sur la ligne d'informations de l'écran et l'indicateur Snooze commence à clignoter.
3. Appuyez sur le bouton de répétition pour régler la durée souhaitée. Chaque fois que vous appuyez sur le bouton, la durée augmente par incréments d'une heure jusqu'à 24 heures. Une pression prolongée sur le bouton de répétition augmente continuellement la durée.
4. Appuyez sur le bouton Départ / Pause / Annulation. Le programme démarrera automatiquement une fois le délai écoulé.

Modification des paramètres lorsque la fonction de répétition est active

Pendant que la fonction de retard est active, vous ne pouvez pas modifier le programme de lavage, les fonctions supplémentaires ou le temps de retard.

Une fois le programme démarré, le programme et les fonctions auxiliaires ne peuvent pas être définis/modifiés.

Pour annuler la fonction snooze

Lorsque la porte est fermée et que la machine est allumée, appuyez sur le bouton Départ/Pause/Annulation pendant 3 secondes. Lorsque la fonction de retardement est annulée, le mode de sélection de programme revient.

Sur certains modèles, la fonction de temporisation est réalisée via l'application Homewhiz. Après avoir sélectionné le programme via l'application, vous pouvez régler le temps de temporisation en cliquant sur l'icône de temps de temporisation en bas.

Fonction de verrouillage enfant (clé)

(Selon le modèle)

Vous pouvez empêcher toute autre personne d'affecter ou de modifier le déroulement du programme et la temporisation pendant que la machine fonctionne.

Pour activer le verrouillage des enfants :

1. Avec la machine allumée et la porte fermée, appuyez simultanément sur les boutons de programme P4 et P5 et maintenez-les enfoncés pour activer la fonction de verrouillage enfant (clé).

2. Le voyant de verrouillage enfant (clé) s'allume et le verrouillage des clés est activé.

Le verrouillage des enfants empêche la modification des fonctions sélectionnées et désactive la touche Start / Pause / Cancel.

La sécurité enfant ne verrouille pas la porte de la machine.

Si vous éteignez votre machine à l'aide de la touche On / Off, la sécurité enfant est automatiquement désactivée.

Pour annuler le verrouillage des enfants :
1. Avec la machine allumée et la porte fermée, appuyez simultanément sur les boutons de programme P4 et P5 et maintenez-les enfoncés pour annuler la fonction de verrouillage enfant (clé).
2. Le voyant de verrouillage enfant (clé) s'éteint et le verrouillage des clés est annulé.

7.4 Fonctions

Hygiene Intense fonction (H)

(Selon le modèle)

Conçue pour être utilisée lorsque davantage d'hygiène est nécessaire lors du lavage de la vaisselle. Cette fonction augmente les températures de lavage et de rinçage ainsi que la durée du programme sélectionné. De plus, un rinçage supplémentaire est également effectué pour garantir que votre vaisselle est lavée et rincée de manière plus hygiénique.

Sur certains modèles, la fonction HygieneMax est activée via l'application HomeWhiz.

Si la fonction d'ouverture automatique de porte est active sur certains produits, la fonction Hygiene Intense peut être sélectionnée.

Fonction (E) SteamGloss

(Selon le modèle)

Il offre des performances de séchage supérieures. Cette fonction peut être activée pour prolonger la durée du programme.

Sur certains modèles, la fonction Extra Dry est activée via l'application HomeWhiz.

Fonction demi-charge (Y)

(Selon le modèle)

On utilise cette méthode lorsqu'on souhaite faire fonctionner sa machine sans la charger complètement.

1. Chargez votre vaisselle dans le lave-vaisselle comme vous le souhaitez.
2. Allumez la machine à l'aide du bouton Marche/Arrêt.
3. Après avoir sélectionné le programme souhaité, appuyez sur le bouton Demi-charge.

Lorsque cette fonction est activée, le voyant de la touche de fonction s'allume. Grâce à la fonction demi-charge, vous pouvez économiser de l'eau et de l'énergie en utilisant simultanément les paniers supérieur et inférieur de la machine.

4. Lancez le programme en appuyant sur Démarrer / Attendre / Annuler.

7.5 Début du programme

Fermez la porte de votre lave-vaisselle pour démarrer votre lave-vaisselle après avoir sélectionné le programme et les fonctions supplémentaires.

Le lave-vaisselle adoucit l'eau en fonction de la dureté de l'eau du réseau. La durée du cycle de lavage peut également changer pendant l'exécution du programme en fonction de la température ambiante, de la température de l'eau du réseau et de la quantité de vaisselle.

Veillez à ne pas ouvrir la porte lorsque le lave-vaisselle est en marche. Soyez prudent car de la vapeur peut s'échapper lorsque vous ouvrez la porte du lave-vaisselle.

Après le rinçage, le lave-vaisselle restera silencieux pendant un moment en mode pause puis passera à l'étape de séchage pour vidanger toute l'eau restante sur la vaisselle et à l'intérieur du lave-vaisselle et pour nettoyer l'adoucisseur d'eau.

7.6 Annulation du cycle

Appuyez sur le bouton Démarrer/Maintenir/Annuler le programme pendant 3 secondes alors que la porte est fermée. Après le compte à rebours 3 - 2 - 1, l'écran affichera 0:01, attendez que le processus de vidange soit terminé. Le processus de vidange sera terminé dans les 2 minutes et votre lave-vaisselle émettra un bip une fois terminé.

Certains modèles ne sont pas équipés de buzzer.

Il est possible que du détergent ou du produit de rinçage reste à l'intérieur du lave-vaisselle et/ou de la vaisselle en cours de lavage, conformément à l'étape du programme que vous avez annulée.

7.7 Fin du programme

Votre lave-vaisselle s'éteint automatiquement après un certain temps pour économiser de l'énergie lorsque le cycle est terminé ou non démarré.

Après avoir lavé votre vaisselle, laissez-la refroidir dans le lave-vaisselle pendant environ 15 minutes. Votre vaisselle séchera plus rapidement si vous laissez la porte de votre lave-vaisselle entrouverte pendant ce temps. Cela améliorera l'efficacité du séchage du lave-vaisselle.

7.8 Indicateur d'avertissement de faible teneur en sel

Vérifiez l'indicateur de faible niveau de sel sur l'écran de votre lave-vaisselle pour voir si vous avez du sel adoucissant dans votre lave-vaisselle. Ajoutez du sel dans le réservoir à sel lorsque l'indicateur de faible niveau de sel sur l'écran s'allume.

La section Système d'adoucissement de l'eau décrit comment régler le niveau de dureté de l'eau.

7.9 Indicateur d'avertissement de faible niveau de liquide de rinçage

Vérifiez l'indicateur de faible niveau de liquide de rinçage sur l'écran de votre lave-vaisselle pour voir si vous avez suffisamment de liquide de rinçage dans votre lave-vaisselle. Ajoutez du liquide de rinçage dans le réservoir lorsque l'indicateur de faible niveau de sel sur l'écran s'allume.

Réglage de la quantité de produit de rinçage

1. Après avoir allumé votre lave-vaisselle avec le bouton Marche/Arrêt, entrez dans le menu Réglages en appuyant 3 secondes sur le bouton Réglages selon le modèle ou en appuyant simultanément 3 secondes sur les boutons Marche/Arrêt et Programme P2.
2. Déplacez-vous vers la position « P » sur l'écran en appuyant sur la touche P2.
3. Réglez le niveau approprié en sélectionnant l'une des positions « P:0 », « P:1 », « P:2 », « P:3 » ou « P:4 » avec la touche de programme P3.
4. Pour sauvegarder, quittez le menu de réglages en appuyant sur le bouton marche/arrêt de votre lave-vaisselle pendant 3 secondes. Vos réglages seront sauvegardés automatiquement.

N'applique aucun produit de rinçage en position P:0 pendant le cycle de lavage.
Applique 1 dose de produit de rinçage en position P:1.
Applique 2 doses de produit de rinçage en position P:2.
Applique 3 doses de produit de rinçage en position P:3.
Applique 4 doses de produit de rinçage en position P:4.

8 Entretien et nettoyage

8.1 Entretien et nettoyage

Lisez d'abord la section « Consignes de sécurité » !

Débranchez le lave-vaisselle et fermez le robinet avant de le nettoyer.

N'utilisez pas de matériaux abrasifs lors du nettoyage.

Nettoyez le filtre et les bras gicleurs au moins une fois par semaine pour un fonctionnement efficace du lave-vaisselle.

Un nettoyage régulier prolongera la durée de vie du produit et réduira les problèmes courants.

Nettoyage de la surface extérieure du lave-vaisselle

Essuyez délicatement l'extérieur de votre lave-vaisselle et les joints de porte avec un produit nettoyant délicat et un chiffon humide. Essuyez le « panneau de commande » uniquement avec un chiffon légèrement humide.

Nettoyage de l'intérieur du lave-vaisselle

Nettoyez le lave-vaisselle une fois par mois avec un détergent ou un produit nettoyant spécial pour lave-vaisselle en faisant fonctionner le lave-vaisselle sur le cycle le plus élevé possible. Cela aidera à éliminer les débris et le calcaire de l'intérieur du lave-vaisselle.

Si de l'eau reste dans le lave-vaisselle, vidangez l'eau du lave-vaisselle en suivant la procédure décrite dans la section « Annulation du cycle ». Si l'eau ne peut pas être vidangée, retirez les filtres comme décrit dans la section « Nettoyage des filtres » et vérifiez si des particules de saleté se sont accumulées au fond du lave-vaisselle et bloquent le passage de l'eau, et nettoyez-les si nécessaire.

8.2 Nettoyage des filtres

(Selon le modèle)

Nettoyez les filtres au moins une fois par semaine pour un fonctionnement efficace du lave-vaisselle. Vérifiez qu'aucun résidu alimentaire ne reste sur les filtres. S'il reste des résidus alimentaires, retirez les filtres et nettoyez-les soigneusement sous le robinet.

1. Retirez le microfiltre et le groupe de filtres grossiers en les tournant dans le sens inverse des aiguilles d'une montre et en les retirant.

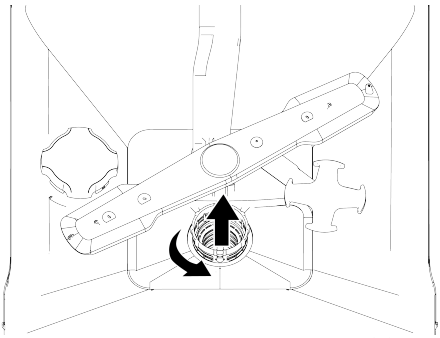

2. Retirez le filtre métal/plastique (3).

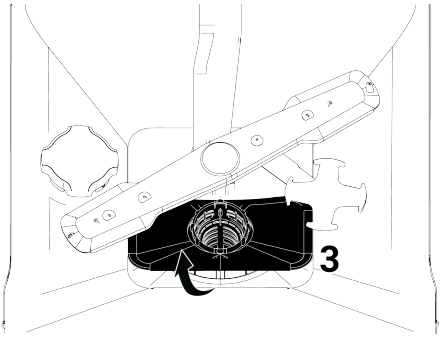

3. Appuyez sur les deux loquets du filtre grossier vers l'intérieur pour séparer le filtre grossier du groupe.

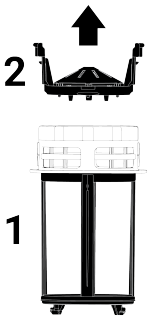

4. Nettoyez les trois filtres sous le robinet avec une brosse.
5. Remplacez le filtre en métal/plastique.
6. Insérez le filtre grossier dans le micro-filtre. Assurez-vous qu'il est correctement positionné. Tournez dans le sens des aiguilles d'une montre jusqu'à ce qu'il s'enclenche.

Le lave-vaisselle ne doit pas être utilisé sans filtres.

Une mauvaise installation des filtres réduira l'efficacité du lavage.

8.3 Nettoyage du filtre du tuyau

Le lave-vaisselle ne risque pas d'être endommagé par des saletés (sable, argile, rouille, etc.) provenant du réseau ou de votre système d'alimentation en eau grâce à un filtre dans le tuyau d'arrivée d'eau. Vérifiez régulièrement le filtre et le tuyau et nettoyez-les si nécessaire.

1. Fermez le robinet et débranchez le tuyau.
2. Après avoir retiré le filtre du tuyau, nettoyez-le sous le robinet.
3. Remettez le filtre nettoyé à sa place dans le tuyau.
4. Fixez le tuyau au robinet.

(Selon le modèle)

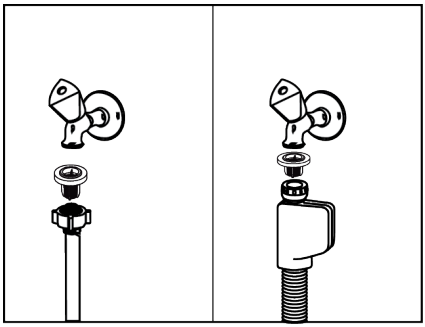

8.4 Nettoyage des hélices

Nettoyez les turbines au moins une fois par semaine pour assurer un fonctionnement efficace de la machine.

Hélice inférieure

Vérifiez si les trous de la turbine inférieure (1) sont obstrués. En cas d'obstruction, retirez la turbine et nettoyez-la. Vous pouvez retirer la turbine inférieure en la tirant vers le haut (selon le modèle)

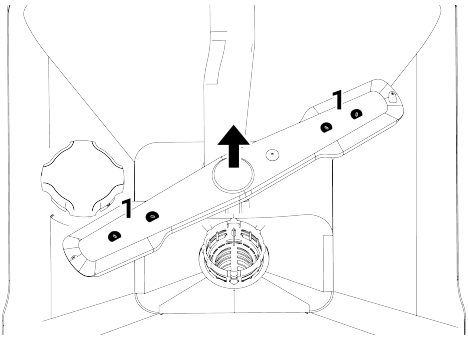

Vérifiez si les trous de l'ensemble turbine sont obstrués. En cas d'obstruction, retirez l'ensemble turbine et nettoyez-le. (Selon le modèle)

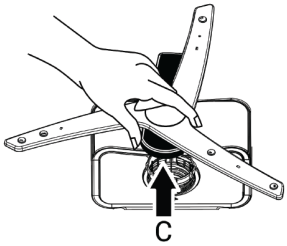

Pour démonter et nettoyer le groupe d'hélices inférieur, saisissez-le d'une main par les points (C) indiqués sur la figure et tirez-le vers le haut. Après le nettoyage, remettez le groupe d'hélices en place en suivant les mêmes étapes dans le sens inverse. (Selon le modèle)

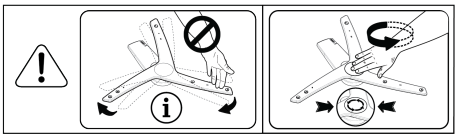

N'essayez pas de faire tourner l'hélice en la tenant par les extrémités. Le fait de tenter de la faire tourner par les extrémités peut entraîner la rupture du système d'engrenages à l'intérieur de l'hélice.

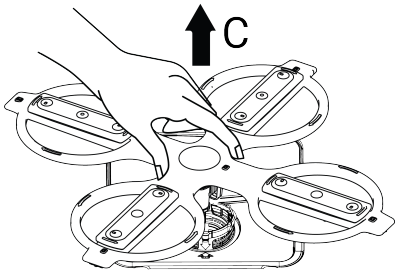

Pour démonter et nettoyer le groupe d'hélices inférieur, saisissez-le d'une main par les points (C) indiqués sur la figure et tirez-le vers le haut. Après le nettoyage, remettez le groupe d'hélices en place en suivant les mêmes étapes dans le sens inverse. (Selon le modèle)

Hélice supérieure

Vérifiez si les trous de la turbine supérieure (1) sont obstrués. En cas d'obstruction, retirez la turbine et nettoyez-la. Vous pouvez retirer la turbine supérieure en tournant son écrou vers la gauche.

Lorsque vous remettez l'hélice supérieure en place, assurez-vous de serrer complètement l'écrou.

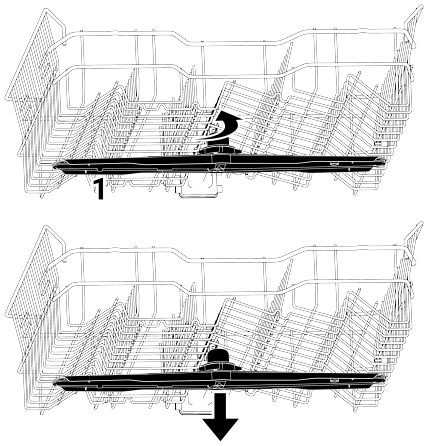

9 Dépannage

9.1 Codes d'erreur, causes et solutions

Code d'erreur	Raison	Solution
Avertissement E01 P1 Cligne des yeux Le voyant d'alimentation clignote.	Erreur d'infiltration d'eau dans le châssis	1- L'algorithme de détection d'erreurs est activé. 2- Le programme se termine. Si vous continuez à constater l'erreur, 1-Coupez le courant. 2. Fermez la vanne. 3. Contactez un centre de service agréé.
Avertissement E02 P2 Cligne des yeux Le voyant d'arrêt d'eau s'allume. Le voyant LED de la machine à laver s'allume.	Erreur de coupure d'eau	Vérifiez le réseau.
	Le filtre est bouché.	1-Débranchez l'alimentation électrique. 2. Coupez l'arrivée d'eau. 3. Retirez le tuyau d'arrivée d'eau. 4. Vérifiez et nettoyez le filtre. 5. Raccordez l'alimentation en eau. 6. Branchez l'électricité.
	Autre	Si l'erreur persiste, 1- Éteignez votre machine. 2. Contactez un centre de service agréé.
Avertissement E06 P2 clignote P6 clignote	Le capteur de température à l'intérieur de la machine est défectueux.	Si vous continuez à rencontrer cette erreur et que les performances de lavage de votre machine ont diminué, 1- Éteignez votre machine. 2. Contactez un centre de service agréé.
Avertissement E07 F2 clignote F1 et F2 clignotent	Le compteur d'eau est défectueux.	1- L'algorithme de détection d'erreurs est activé. 2- Le programme se termine. Si vous continuez à constater l'erreur, 1-Coupez le courant. 2. Fermez la vanne. 3. Contactez un centre de service agréé.

Les codes d'erreur peuvent varier selon le modèle.

9.2 Dépannage

La machine ne fonctionne pas.

- Il se peut que la prise d'alimentation ne soit pas branchée. >>> Vérifiez si la prise d'alimentation est branchée.
- Le fusible a peut-être sauté. >>> Vérifiez les fusibles de votre maison.

- Il se peut qu'il n'y ait pas d'eau. >>> Assurez-vous que le robinet d'arrivée d'eau est ouvert.
- La porte de la machine est peut-être ouverte. >>> Assurez-vous de fermer la porte de la machine.
- Il se peut que le bouton « Marche/Arrêt » n'ait pas été enfoncé. >>> Assurez-vous d'avoir allumé l'appareil en appuyant sur le bouton « Marche/Arrêt ».

La vaisselle n'est pas lavée correctement.

- La vaisselle est disposée n'importe comment. >>> Disposez la vaisselle comme indiqué dans le manuel d'instructions.
- Le programme sélectionné est incorrect. >>> Veuillez choisir un programme de lavage à température plus élevée et d'une durée plus longue.
- La vaisselle est très sale >>> Enlevez les saletés les plus importantes de votre vaisselle avec une serviette en papier avant de la mettre dans le lave-vaisselle.
- Les hélices sont bloquées. >>> Avant de démarrer le programme, faites tourner manuellement les hélices supérieure et inférieure pour vous assurer qu'elles tournent librement.
- Les évents des hélices sont obstrués. >>> Les évents inférieurs ou supérieurs des hélices peuvent être obstrués par des débris alimentaires, comme des pépins de citron. Nettoyez les hélices régulièrement, comme indiqué dans la section « Nettoyage et entretien ».
- Les filtres sont obstrués. >>> Vérifiez la propreté du système de filtration. Nettoyez-le régulièrement, comme indiqué dans la section « Nettoyage et entretien ».
- Les filtres ne sont pas installés correctement. >>> Vérifiez le système de filtration et assurez-vous qu'ils sont correctement installés.
- Les paniers sont surchargés. >>> Ne surchargez pas les paniers au-delà de leur capacité.
- La lessive a été conservée dans des conditions inappropriées. >>> Si vous utilisez de la lessive en poudre, ne conservez pas l'emballage dans un endroit humide. Si possible, conservez-le dans un récipient hermétique. Nous vous recommandons d'utiliser de la lessive en tablettes pour plus de facilité de conservation.
- Quantité de détergent insuffisante. >>> Si vous utilisez du détergent en poudre, ajoutez la quantité appropriée en fonction du degré de saleté de votre vaisselle et des instructions du programme. Pour un résultat optimal, nous recommandons l'utilisation de pastilles de détergent.
- Niveau de liquide de rinçage insuffisant. >>> Vérifiez le niveau de liquide de rinçage et ajoutez-en si nécessaire. S'il y a suffisamment de liquide de rinçage dans la machine, augmentez le niveau.
- Le couvercle du compartiment à lessive n'est pas fermé. >>> Après avoir rempli le compartiment à lessive, veillez à bien refermer le couvercle.

La vaisselle n'est pas séchée.

- La vaisselle est rangée n'importe comment. >>> Disposez votre vaisselle de façon à ce que l'eau ne s'y accumule pas pendant le lavage.
- Niveau de liquide de rinçage insuffisant. >>> Vérifiez le niveau de liquide de rinçage et ajoutez-en si nécessaire. S'il y a suffisamment de liquide de rinçage dans la machine, augmentez le niveau.
- La machine a été vidée immédiatement après la fin du cycle de lavage. >>> Ne videz pas votre machine immédiatement après la fin du cycle de lavage. Laissez la vapeur s'échapper en entrouvrant la porte et videz la machine lorsque la vaisselle a refroidi suffisamment pour être manipulée. Commencez par vider le panier inférieur. Cela évite que l'eau restante sur la vaisselle du panier supérieur ne coule sur celle du panier inférieur.
- Le programme sélectionné est incorrect. >>> Les programmes courts ont des températures de rinçage basses, ce qui en-

traîne un séchage insuffisant. Pour un séchage optimal, choisissez des programmes plus longs.
- Vous avez utilisé de la lessive en comprimés, mais vous n'avez pas appuyé sur le bouton correspondant. >>> Si votre machine dispose d'une fonction « lessive en comprimés » lors de l'utilisation de lessive multi-usages, activez-la.
- La qualité de surface des ustensiles de cuisine est médiocre. >>> Les ustensiles de cuisine dont la surface est abîmée ne permettent pas un lavage optimal et présentent un risque d'hygiène. De plus, l'eau s'écoule difficilement des surfaces endommagées. Le lavage de ces ustensiles au lave-vaisselle est déconseillé.
- Il est normal de rencontrer des problèmes de séchage avec les ustensiles de cuisine en téflon. Cela est lié à la nature même du téflon. En effet, le téflon et l'eau ayant des tensions superficielles différentes, les gouttelettes d'eau restent à la surface du téflon sous forme de perles.

Des taches de thé, de café ou de rouge à lèvres persistent sur la vaisselle.
- Le programme sélectionné est incorrect. >>> Veuillez choisir un programme de lavage à température plus élevée et d'une durée plus longue.
- La qualité de surface des ustensiles de cuisine est altérée. Des taches de thé, de café et autres taches de peinture ont pénétré les surfaces endommagées, les rendant impropres au lave-vaisselle. Le lavage n'est pas optimal avec des ustensiles dont la surface est abîmée, et leur utilisation n'est pas hygiénique. Il est donc déconseillé de laver ces ustensiles au lave-vaisselle.
- La lessive a été conservée dans des conditions inappropriées. >>> Si vous utilisez de la lessive en poudre, ne conservez pas l'emballage dans un endroit humide. Si possible, conservez-le dans un récipient hermétique. Nous vous recommandons d'utiliser de la lessive en tablettes pour plus de facilité de conservation.

La vaisselle reste tachée de calcaire et les verres prennent un aspect trouble.
- Niveau de liquide de rinçage insuffisant. >>> Vérifiez le niveau de liquide de rinçage et ajoutez-en si nécessaire. S'il y a suffisamment de liquide de rinçage dans la machine, augmentez le niveau.
- Le réglage de la dureté de l'eau est trop faible ou le niveau de sel est insuffisant. >>> Vérifiez le réglage de la dureté de l'eau en mesurant précisément la dureté de l'eau du robinet.
- Il y a une fuite de sel. >>> Lors du remplissage du réservoir de sel, veillez à ne pas en renverser autour de l'orifice de remplissage. Après avoir rempli le réservoir, assurez-vous que le couvercle est bien fermé. Lancez le programme de prélavage pour éliminer toute trace de sel à l'intérieur de la machine. Vérifiez à nouveau le couvercle à la fin du programme, car les particules de sel restantes se dissoudront pendant le prélavage et pourraient donc se détacher.

Il y a une odeur étrange à l'intérieur de la machine.
- Une machine à laver neuve dégage une odeur caractéristique. Cette odeur disparaîtra après quelques lavages.
- Les filtres sont obstrués. >>> Vérifiez la propreté du système de filtration. Nettoyez-le régulièrement, comme indiqué dans la section « Nettoyage et entretien ».
- Le distributeur de liquide de rinçage contient des produits chimiques susceptibles de provoquer des odeurs. >>> N'utilisez pas de produits chimiques tels que du vinaigre, du détergent pour les mains ou du détartrant.
- De la vaisselle sale est restée dans le lave-vaisselle pendant 2 à 3 jours. >>> Si vous ne lancez pas le cycle immédiatement après avoir placé la vaisselle, retirez les résidus et effectuez un prélavage sans détergent tous les deux jours. Dans

ce cas, ne fermez pas complètement la porte du lave-vaisselle afin d'éviter la formation d'odeurs. Vous pouvez également utiliser des produits désodorisants et nettoyants pour lave-vaisselle disponibles dans le commerce.

Taches de rouille, décoloration et détérioration de la surface de la vaisselle.

- Il y a une fuite de sel. >>> Le sel peut provoquer la détérioration et la rouille des surfaces métalliques. Lors du remplissage du réservoir de sel, veillez à ne pas en renverser autour de l'orifice de remplissage. Après avoir rempli le réservoir, assurez-vous que le couvercle est bien fermé. Nettoyez tout résidu de sel à l'intérieur de la machine en lançant le programme de prélavage. Vérifiez à nouveau le couvercle à la fin du programme, car les particules de sel restantes se dissoudront pendant le prélavage et pourraient donc se desserrer.
- Des résidus d'aliments salés sont restés longtemps sur la vaisselle. >>> Si des couverts souillés par de tels aliments doivent être mis au lave-vaisselle, il convient de les prélavager pour enlever les saletés en surface, ou de laver la vaisselle immédiatement.
- L'installation électrique ne comporte pas de prise de terre. >>> Vérifiez que votre machine est correctement raccordée à la terre. Dans le cas contraire, l'électricité statique générée à l'intérieur de la machine provoquera des arcs électriques et des piqûres sur la surface des objets métalliques, éliminant ainsi la couche protectrice et entraînant une décoloration.
- Des produits nettoyants puissants comme l'eau de Javel ont été utilisés. >>> La couche protectrice des surfaces métalliques est endommagée au contact de produits comme l'eau de Javel et perd de son efficacité avec le temps. Ne lavez pas votre vaisselle avec de l'eau de Javel.
- Les ustensiles en métal, notamment les couteaux, sont parfois utilisés à des fins autres que celles prévues. >>> Utiliser des couteaux pour ouvrir des boîtes de conserve, par exemple, endommage le revêtement protecteur de la pointe. N'utilisez pas les ustensiles de cuisine en métal à d'autres fins que celles prévues.
- Les couverts sont en acier inoxydable de qualité inférieure. >>> La rouille est inévitable pour ce type d'articles et il ne faut pas les laver au lave-vaisselle.
- Des ustensiles de cuisine rouillés ont été lavés au lave-vaisselle. >>> Lors du lavage, la rouille d'un ustensile rouillé peut se propager à d'autres surfaces en acier inoxydable et y former de la rouille. Il est donc déconseillé de laver ces ustensiles au lave-vaisselle.

Il y a des résidus de détergent sur le distributeur de détergent.

- La lessive a été ajoutée bien avant le début du cycle de lavage. >>> Veillez à ajouter la lessive juste avant de lancer le lavage.
- Le couvercle du distributeur de détergent ne peut pas s'ouvrir pendant le lavage. >>> Disposez la vaisselle de manière à ne pas obstruer l'ouverture du couvercle du distributeur de détergent ni l'écoulement de l'eau des hélices vers le distributeur.
- La lessive a été conservée dans des conditions inappropriées. >>> Si vous utilisez de la lessive en poudre, ne conservez pas l'emballage dans un endroit humide. Si possible, conservez-le dans un récipient hermétique. Nous vous recommandons d'utiliser de la lessive en tablettes pour plus de facilité de conservation.
- Les évents des hélices sont obstrués. >>> Les évents inférieurs ou supérieurs des hélices peuvent être obstrués par des débris alimentaires, comme des pépins de citron. Nettoyez les hélices régulièrement, comme indiqué dans la section « Nettoyage et entretien ».

Les motifs et les décorations des ustensiles de cuisine s'estompent.

- Les verres à motifs et la porcelaine émaillée ne passent pas au lave-vaisselle. Les fabricants de vaisselle en verre et en porcelaine déconseillent d'ailleurs de laver ces articles au lave-vaisselle.

La vaisselle se raye.

- Les ustensiles et accessoires de cuisine en aluminium ou contenant de l'aluminium ne doivent pas être lavés au lave-vaisselle.
- Il y a une fuite de sel. >>> Lors du remplissage du réservoir de sel, veillez à ne pas en renverser autour de l'orifice de remplissage. Le sel renversé peut causer des rayures. Après avoir rempli le réservoir, assurez-vous que le couvercle est bien fermé. Lancez le programme de prélavage pour éliminer toute trace de sel à l'intérieur de la machine. Vérifiez à nouveau le couvercle à la fin du programme, car les particules de sel restantes se dissoudront pendant le prélavage et pourraient donc se détacher.
- Le réglage de la dureté de l'eau est trop faible ou le niveau de sel est insuffisant. >>> Vérifiez le réglage de la dureté de l'eau en mesurant précisément la dureté de l'eau du robinet.
- Mauvaise disposition de la vaisselle. >>> Lorsque vous placez les verres et autres ustensiles de cuisine en verre dans les paniers, posez-les contre le bord, les étagères ou le support métallique du panier, et non sur d'autres assiettes. Pendant le lavage, le choc de l'eau entre deux verres ou autres assiettes peut provoquer des rayures ou des cassures.
- Les verres restent marqués d'une tache blanchâtre et opaque qui ne disparaît pas au toucher. À la lumière, elle révèle des reflets bleutés/irisés.
- Trop de liquide de rinçage a été utilisé. >>> Diminuez le réglage du liquide de rinçage. Veillez à nettoyer tout liquide de rinçage qui déborde lors du remplissage.
- De la corrosion est apparue sur le verre à cause de l'eau douce. >>> Vérifiez le réglage de la dureté de l'eau en mesurant précisément la dureté de votre eau du robinet. Si votre eau du robinet est douce (< 5 dH), n'utilisez pas de sel. Utilisez des programmes de lavage à haute température (par exemple, 60-65 degrés). Vous pouvez également utiliser des détergents pour vitres disponibles dans le commerce.

De la mousse se forme dans la machine.

- La vaisselle a été lavée à la main avec du liquide vaisselle avant d'être mise au lave-vaisselle, puis placée dans la machine sans rinçage. >>> Les liquides vaisselle pour le lavage à la main ne permettent pas d'éliminer la mousse. Il n'est donc pas nécessaire de laver la vaisselle à la main avec du détergent avant de la mettre au lave-vaisselle. Il suffit de rincer la vaisselle à l'eau pour enlever les saletés importantes, ou de les gratter avec un essuie-tout ou une fourchette.
- Du liquide de rinçage s'est renversé à l'intérieur de la machine lors du remplissage. >>> Veillez à ne pas renverser de liquide de rinçage à l'intérieur de la machine lors du remplissage. Essuyez tout liquide de rinçage renversé avec un essuie-tout ou une serviette en papier.
- Le couvercle du compartiment de liquide de rinçage était resté ouvert. >>> Veillez à bien refermer le couvercle du compartiment de liquide de rinçage après l'avoir rempli.
- Le détergent est peut-être périmé ou n'a pas été conservé dans des conditions appropriées. >>> Vérifiez les informations sur l'emballage du détergent.

De la mousse s'échappe du lave-vaisselle.

- La machine n'est peut-être pas de niveau, ou ses pieds sont peut-être mal réglés. >>> Assurez-vous que la machine est de niveau.
- Cela pourrait être dû à la lessive que vous utilisez. >>>Changez de lessive.

Les ustensiles de cuisine se cassent.

- La vaisselle est disposée n'importe comment. >>> Disposez la vaisselle comme indiqué dans le manuel d'instructions.
- Les paniers sont surchargés. >>> Ne surchargez pas les paniers au-delà de leur capacité.
- Il reste de l'eau dans le lave-vaisselle après la fin du programme.
- Les filtres sont obstrués. >>> Vérifiez la propreté du système de filtration. Nettoyez-le régulièrement, comme indiqué dans la section « Nettoyage et entretien ».
- Le tuyau d'évacuation est bouché. >>> Vérifiez le tuyau d'évacuation. Si nécessaire, retirez-le, débouchez-le et réinstallez-le conformément aux instructions d'installation.

10 AVERTISSEMENT / AVERTISSEMENT

Certaines pannes (simples) peuvent être correctement gérées par l'utilisateur final sans que cela ne pose de problème de sécurité ou d'utilisation dangereuse, à condition qu'elles soient effectuées dans les limites et conformément aux instructions suivantes (voir la section « Auto-réparation »).

Par conséquent, sauf autorisation contraire dans la section « Auto-réparation » ci-dessous, les réparations doivent être confiées à des réparateurs professionnels agréés afin d'éviter tout problème de sécurité. Un réparateur professionnel agréé est un réparateur professionnel qui a reçu du fabricant l'accès aux instructions et à la liste des pièces détachées de ce produit, conformément aux modalités décrites dans les actes législatifs prenant effet de la directive 2009/125/CE.

Toutefois, seul le réparateur agréé (c'est-à-dire un professionnel agréé) que vous pouvez joindre au numéro de téléphone indiqué dans le manuel d'utilisation/la carte de garantie ou par l'intermédiaire de votre revendeur agréé est habilité à intervenir dans le cadre de la garantie. Par conséquent, veuillez noter que les réparations effectuées par des réparateurs agréés ne sont pas couvertes par la garantie. (qui ne sont pas autorisés par Beko) **annulera la garantie.**

Auto-réparation

L'auto-réparation peut être effectuée par l'utilisateur final en ce qui concerne les pièces de rechange suivantes : joints, filtres, charnière de porte, paniers, hélices, accessoires en plastique, etc. (une liste mise à jour est également disponible dans support.beko.com au 1er mars 2021).

De plus, pour assurer la sécurité du produit et prévenir tout risque de blessure grave, l'auto-réparation mentionnée doit être effectuée en suivant les instructions du manuel d'utilisation pour l'auto-réparation ou celles disponibles dans support.beko.com. Pour votre sécurité, débranchez le produit avant de tenter toute auto-réparation.

Les réparations et les tentatives de réparation par les utilisateurs finaux pour des pièces non incluses dans cette liste et/ou ne suivant pas les instructions des manuels d'utilisation pour l'auto-réparation ou qui sont disponibles dans support.beko.com peuvent donner lieu à des problèmes de sécurité non imputables à Beko et annuleront la garantie du produit.

Il est donc fortement recommandé aux utilisateurs finaux de s'abstenir de toute réparation ne figurant pas sur la liste des pièces détachées mentionnées et de contacter, dans ce cas, des réparateurs professionnels agréés. En effet, de telles tentatives peuvent engendrer des problèmes de sécurité, endommager le produit et, par conséquent, provoquer des incendies, des inondations, des électrocutions et des blessures graves.

À titre d'exemple, mais sans s'y limiter, les réparations suivantes doivent être confiées à des réparateurs professionnels agréés ou enregistrés : moteur, pompe de circulation, pompe de vidange, pompe à chaleur, résistances, tuyauterie, tuyaux, colliers de ser-

rage, filtres de vanne, aqua stop, porte, panneau, cartes électroniques, cartes d'affichage, interrupteur de niveau d'eau, débitmètre, thermostat, capteurs de température, etc.

Le fabricant/vendeur ne pourra en aucun cas être tenu responsable si les utilisateurs finaux ne respectent pas les dispositions ci-dessus.

La disponibilité des pièces détachées pour le lave-vaisselle que vous avez acheté est de 10 ans. Pendant cette période, des pièces détachées d'origine seront disponibles pour assurer le bon fonctionnement de votre lave-vaisselle.



