AKUMA

サイバー

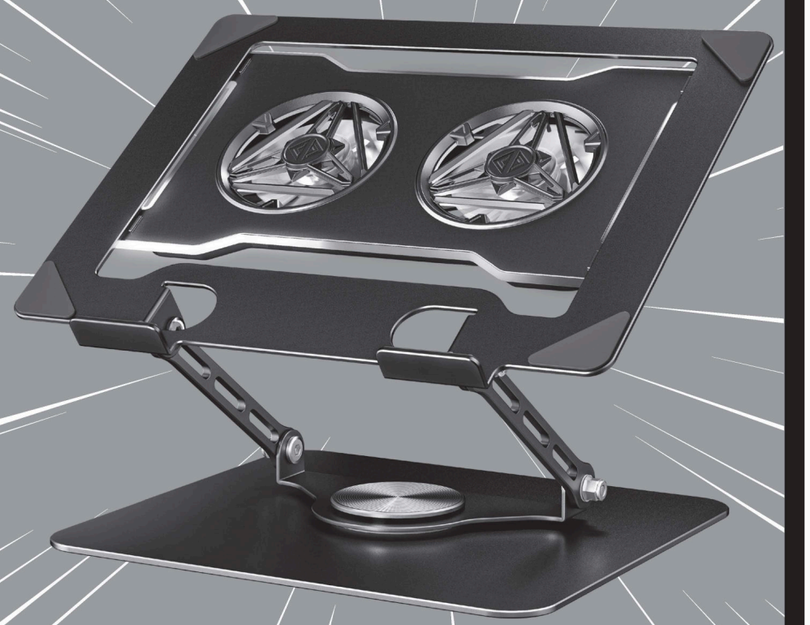

CYBER W03

FR/EN

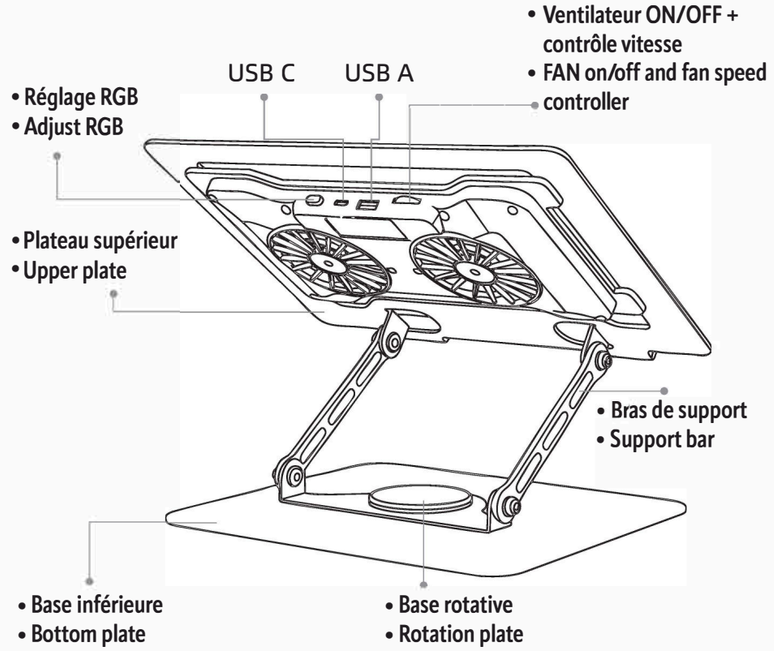

SPÉCIFICATION PRODUIT/ PRODUCT SPECIFICATION

Nom du produit/Product name:
Support Ventilateur rotatif pour ordinateur portable / Rotation laptop stand
Matériau/Material: Acier + plastique / Steel+Plastic
Dimensions du produit/Product size: 280 × 220 × 50 mm
Poids/Weight: Environ 1540g / About 1540g
Type de compatibilité/Adaptive type:
Compatible avec les ordinateurs portables et tablettes de 10 à 17 pouces/
Be suit for 10-17"laptop and tablet PC

GUIDE D'UTILISATION / OPERATING GUIDE

01.Mise en place / Installation

- Placez le support pour ordinateur portable sur un bureau.Appuyez sur la base inférieure tout en soulevant le plateau supérieur entre les deux supports latéraux.

- Put the laptop stand on the desktop, press down on the bottom plate and pull up the upper plate from between the two baffles



02.Réglage de l'inclinaison / Tilt adjustment

- Soulevez l'autre côté du plateau supérieur afin d'ajuster le centre de gravité et obtenir un angle confortable d'utilisation.

- Pull up the other side of the upper plate to adjust the center of gravity and adjust to a comfortable Angle.

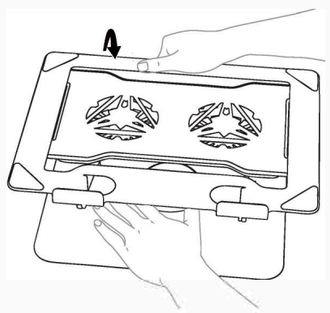

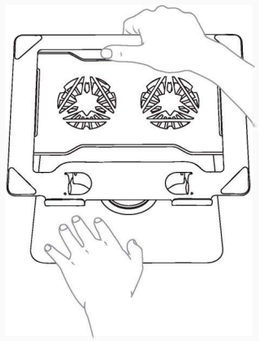

CONTENU DE L'EMBALLAGE/ PACKAGE CONTENT

1 × Grande clé / 1 × Big wrench
1 × Petite clé / 1 × Small wrench
1 × Câble USB-A vers USB-C / 1 × USB A-USB C cable
1 × Support rotatif pour ordinateur portable / 1 × Rotation laptop stand
1 × Manuel utilisateur / 1 × Manual

03.Rotation

- Le support pour ordinateur portable permet une rotation à 360°.
- The laptop stand support 360 degree rotation.

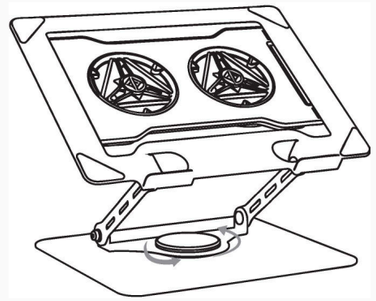

04.Démontage du panneau ventilé / Removal of the ventilation panel

- Le panneau du ventilateur est équipé d'un système de fixation magnétique et peut être retiré à tout moment si nécessaire.

- The fan panel has a magnetic attraction function and can be disassembled at any time.

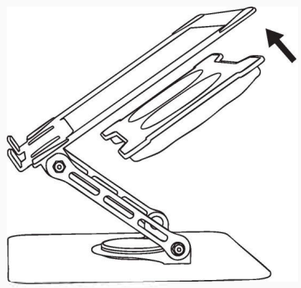

05.Ajustement des vis / Screw adjustment

- Fixez la petite vis à l'aide de la petite clé, puis serrez la grande vis avec la grande clé afin d'ajuster la stabilité et la résistance du support.

- Fix the small screw with a small wrench, then turn the largescrew with a large wrench to adjust the tightness.

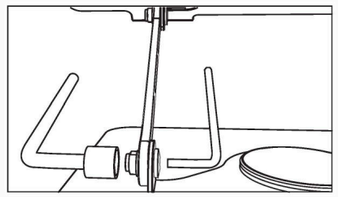

AKUMA

サイバー



CYBER W03

DE/ES

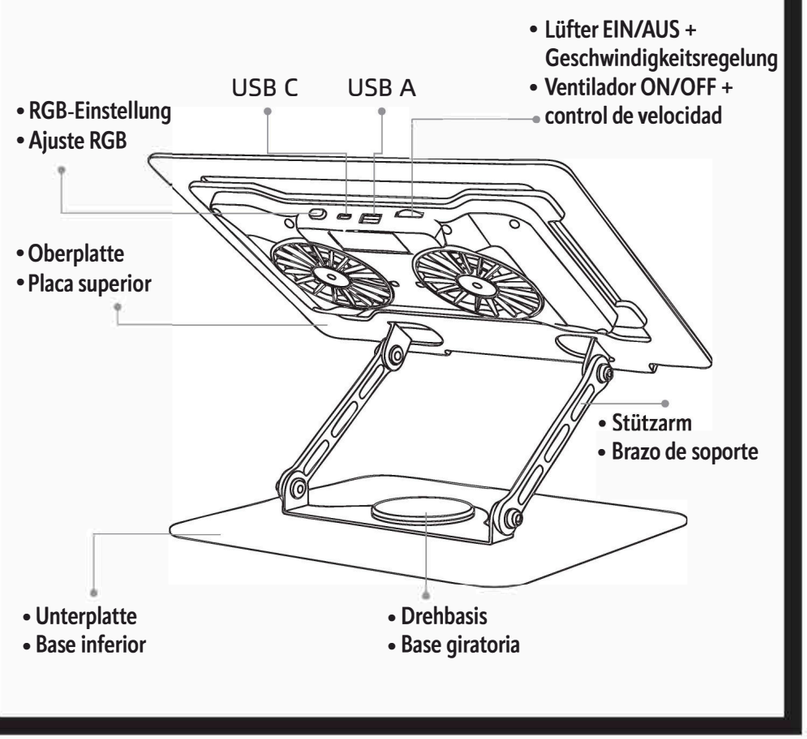

PRODUKTSPEZIFIKATIONEN/ ESPECIFICACIÓN DEL PRODUCTO

Product name/Nombre del producto:
Rotierender Laptop-Kühlständer / Soporte giratorio con ventilador para ordenador portátil
Material: Stahl + Kunststoff / Acero + plástico
Produktabmessungen/Dimensiones del producto: 280 × 220 × 50 mm
Gewicht/Peso: ca. 1540 g / Aproximadamente 1540 g
Kompatibilität/Compatibilidad:
Geeignet für Laptops und Tablets von 10 bis 17 Zoll /
Compatible con ordenadores portátiles y tabletas de 10 a 17 pulgadas

BEDIENUNGSANLEITUNG/ GUÍA DE OPERACIÓN

01.Inbetriebnahme / Instalación

- Stellen Sie den Laptop-Ständer auf einen Schreibtisch. Drücken Sie auf die Unterplatte, während Sie die obere Platte zwischen den beiden Seitenhalterungen anheben.

- Coloque el soporte para ordenador portátil sobre un escritorio. Presione la base inferior mientras levanta la placa superior entre los dos soportes laterales.



02.Neigungsanpassung / Ajuste de la inclinación

- Heben Sie die andere Seite der oberen Platte an, um den Schwerpunkt anzupassen und einen komfortablen Arbeitswinkel zu erreichen.

- Levante el otro lado de la placa superior para ajustar el centro de gravedad y obtener un ángulo de uso cómodo.

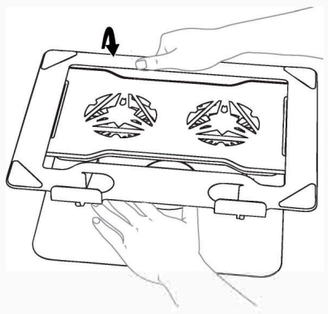

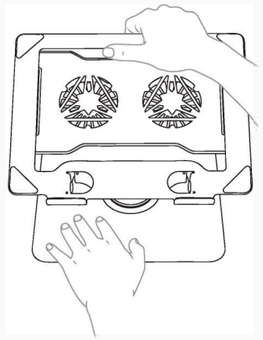

LIEFERUMFANG/ CONTENIDO DEL PAQUETE

1 × Großer Schraubenschlüssel / 1 × Llave grande
1 × Kleiner Schraubenschlüssel / 1 × Llave pequeña
1 × USB-A-auf-USB-C-Kabel / 1 × Cable USB-A a USB-C
1 × Rotierender Laptop-Ständer / 1 × Soporte giratorio para ordenador portátil
1 × Bedienungsanleitung / 1 × Manual de usuario

03.Rotation / Rotación

- Der Laptop-Ständer unterstützt eine 360°-Drehung.
- El soporte para ordenador portátil permite una rotación de 360°.

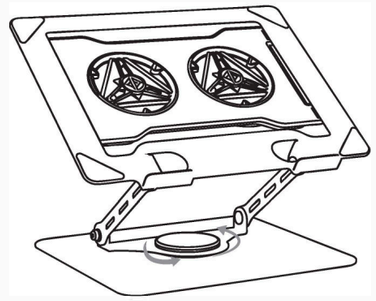

04.Demontage des Lüfterpanels / Desmontaje del panel de ventilación

- Das Lüfterpanel ist mit einem magnetischen Befestigungssystem ausgestattet und kann bei Bedarf jederzeit abgenommen werden.
- El panel del ventilador cuenta con un sistema de fijación magnética y puede retirarse en cualquier momento si es necesario.

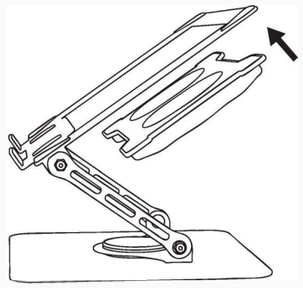

05.Schraubeneinstellung / Ajuste de los tornillos

- Befestigen Sie die kleine Schraube mit dem kleinen Schraubenschlüssel und ziehen Sie anschließend die große Schraube mit dem großen Schraubenschlüssel fest, um die Stabilität und Festigkeit des Ständers anzupassen.
- Fije el tornillo pequeño con la llave pequeña y luego apriete el tornillo grande con la llave grande para ajustar la estabilidad y la resistencia del soporte.

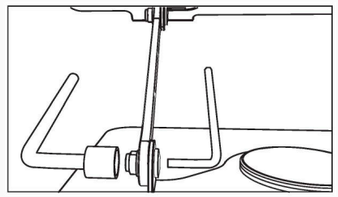

CYBER W03

© AKUMA GAMING 2026

fabriqué en China

Importé par Innov8 Connect-61 Rue Emile Zola- 69150 Decines-Charpieu - France

Consignes de sécurité relatives au produit . Ces consignes doivent être conservées pour référence ultérieure.

Avant de faire fonctionner cet appareil, lisez attentivement les instructions de sécurité et d'utilisation. Respectez tous les avertissements se trouvant sur le produit et dans les instructions d'utilisation. Ne pas placer ce produit au contact des rayons directs du soleil ou près d'une source de chaleur. Ne l'utilisez pas dans un environnement humide. Ne pas laisser tomber ou faire subir des chocs/vibrations. Les chocs violents peuvent endommager les composants.

Avant de nettoyer un produit électrique, éteignez-le et débranchez-le. Utilisez un chiffon doux pour nettoyer le produit. N'utilisez pas de produit de nettoyage liquide.

Si une odeur inhabituelle ou de la chaleur se dégagent, ou si vous constatez un autre signe de dysfonctionnement, débranchez immédiatement le produit de l'alimentation et contactez votre revendeur pour le faire vérifier ou réparer.

Si une substance étrangère ou de l'eau pénètre dans le produit, mettez immédiatement l'appareil hors tension et débranchez-le câble d'alimentation. Retirez ensuite la substance étrangère ou l'eau si possible.
Ne démontez pas et ne tentez pas de réparer ce produit par vous-même ,

L'ouverture ou la dépose du produit vous expose à divers risques, notamment l'électrocution. La réparation doit être confiée à un spécialiste. Envoyez le produit à votre centre de service le plus proche. Ne tentez pas de démonter ou de modifier ce produit. Il n'y a pas de pièces réparables par l'utilisateur dans ce produit et les modifications non autorisées entraineraient l'annulation de la garantie.

Akuma Gaming et Innov8 Connect proposent une garantie de 2 ans à partir de la date d'achat sur les produits neufs non utilisés présentant des défauts de matériaux ou de fabrication incontestables. La garantie ne s'applique pas dans les cas suivants, défaut d'utilisation, dommage électrique, mécanique résultant d'une utilisation non conforme à usage prévu, dommages résultants d'un cas de force majeure, intempéries ou de catastrophes naturelles ou réparation inadaptée effectuée par des ateliers non agrées.

-La garantie est uniquement valable dans le pays d'achat du produit.

-Les piles, la batterie ainsi que l'usure normale des pièces ne sont pas couvertes par la garantie.

-La garantie n'est assurée que sur présentation de la facture. L'expédition d'un produit défectueux pour réparation dans le cadre de la garantie se fait aux risques et périls du client. La garantie est réservée au premier acheteur ayant qualité d'utilisateur final. La réparation ou l'échange du produit défectueux est laissée à la seule appréciation d'Ascendeo.

- Les dispositions légales allant au-delà des cas énoncés ici et qui viendraient à entrer en vigueur dans votre pays prévaudront contre les présentes dispositions.



LEPRODUIT, La poubelle barrée apposée sur le produit (y compris les accessoires) signifie qu'il appartient à la famille des équipements électriques et électroniques. Pour favoriser le recyclage et la valorisation des déchets d'Equipement Electriques et Electronique,(DEEE) mais également pour la protection de l'environnement, la réglementation européenne 2012/19/EU, sur les déchets d'Equipement Electriques et Electroniques(DEEE),exige que les appareils endommagés ne soient pas jetés dans les poubelles domestiques. Les appareils usagés doivent être collectés séparément afin d'optimiser le taux de récupération et de recyclage des matériaux et réduire l'impact environnemental et sur la santé humaine.

Le symbole de la poubelle barrée est apposé sur tous les produits pour rappeler les obligations de collecte séparée.





Akuma Gaming et Innov8 Connect s'engagent pour le respect de l'environnement. Nos emballages se placent dans la poubelle de recyclage et sont sans plastique à usage unique. Pour faciliter le recyclage des emballages,veuillez respecter les règles de tri mises en place localement pour ce type de déchets.

CYBER W03

© AKUMA GAMING 2026

Made in China

Importé par Innov8 Connect-61 Rue Emile Zola- 69150 Decines-Charpieu - France

Product Safety Instructions

These instructions should be kept for future reference. Before operating this device, carefully read the safety and operating instructions.

Follow all warnings on the product and in the instructions for use. Do not place this product in direct sunlight or near a heat source. Do not use it in a humid environment. Do not drop or cause shock/vibration. Violent shocks can damage components. Before cleaning an electrical product, turn it off and unplug it. Use a soft cloth to clean the product. Do not use liquid cleaning products.

If an unusual smell or heat emerges, or if you notice any other signs of malfunction, immediately unplug the product from the power supply and contact your dealer for inspection or repair. If a foreign substance or water enters the product, turn off the appliance immediately and unplug the power cable. Then remove the foreign substance or water if possible.
Do not disassemble or attempt to repair this product by yourself,

Opening or removing the product exposes you to various risks, including electrocution. The repair should be entrusted to a specialist. Send the product to your nearest service center.

Do not attempt to disassemble or modify this product. There are no user-repairable parts in this product and unauthorized modifications will void the warranty.

Akuma Gaming and Innov8 Connect offer a 2-year warranty from the date of purchase on new, unused products with unquestionable defects in materials or workmanship. The warranty does not apply in the following cases : lack of use, electrical or mechanical damage resulting from use not in accordance with the intended use, damage resulting from force majeure, bad weather or natural disasters or inappropriate repair carried out by unapproved workshops.

The warranty is only valid in the country of purchase of the product.

- Battery and normal wear and tear of parts are not covered by the warranty.

The guarantee is only insured on presentation of the invoice. The shipment of a defective product for repair under the warranty is at the customer's own risk. The warranty is reserved for the first purchaser who is an end user. The repair or exchange of the defective product is at the sole discretion of Ascendeo.

- Legal provisions going beyond the cases set out here and which would come into force in your country will prevail over these provisions.



The product, the crossed out bin affixed to the product (including accessories) means that it belongs to the family of electrical and electronic equipment. To promote the recycling and recovery of waste Electrical and Electronic Equipment (WEEE) but also for the protection of the environment, the European regulation 2012/19/EU, on waste electrical and electronic equipment (WEEE), requires that damaged appliances are not thrown into household bins. Used appliances should be collected separately in order to optimize the recovery and recycling rate of materials and reduce the environmental and human health impact.

The crossed-out bin symbol is affixed to all products as a reminder of the separate collection obligations.





Akuma Gaming and Innov8 Connect are committed to respecting the environment. Our packaging is placed in the recycling bin and is plastic-free for single use. To facilitate the recycling of packaging, please respect the sorting rules set up locally for this type of waste.

CYBER W03

© AKUMA GAMING 2026

Hergestellt in China

Importiert von Innov8 Connect - 61 rue Emile Zola - 69150 Decines-Charpieu - Frankreich.

Sicherheitshinweise zum
. Diese Hinweise sollten zum späteren Nachschlagen aufbewahrt werden. Bevor Sie dieses Gerät in Betrieb nehmen, lesen Sie die Sicherheits- und Gebrauchsanweisungen sorgfältig durch.
Beachten Sie alle Warnungen, die sich auf dem Produkt und in den Gebrauchsanweisungen befinden. Stellen Sie dieses Produkt nicht in direktem Sonnenlicht oder in der Nähe einer Wärmequelle auf. Verwenden Sie es nicht in einer feuchten Umgebung. Lassen Sie es nicht fallen und setzen Sie es keinen Erschütterungen/Vibrationen aus. Starke Stöße können die Bauteile beschädigen.
Bevor Sie ein elektrisches Produkt reinigen, schalten Sie es aus und ziehen Sie den Stecker. Verwenden Sie ein weiches Tuch, um das Produkt zu reinigen. Verwenden Sie keine flüssigen Reinigungsmittel.

Wenn ein ungewöhnlicher Geruch oder Wärme entsteht oder Sie ein anderes Anzeichen für eine Fehlfunktion feststellen, trennen Sie das Produkt sofort vom Stromnetz und wenden Sie sich an Ihren Händler, um es überprüfen oder reparieren zu lassen.

Wenn eine fremde Substanz oder Wasser in das Produkt eindringt, schalten Sie das Gerät sofort aus und ziehen Sie das Netzkabel ab. Entfernen Sie anschließend die Fremdstoffe oder das Wasser, wenn möglich.
Nehmen Sie dieses Produkt nicht auseinander und versuchen Sie nicht, es selbst zu reparieren,
Wenn Sie das Produkt öffnen oder entfernen, setzen Sie sich verschiedenen Gefahren aus, z. B. einem Stromschlag. Die Reparatur sollte von einem Fachmann durchgeführt werden. Schicken Sie das Produkt an das nächstgelegene Servicezentrum. Versuchen Sie nicht, dieses Produkt zu zerlegen oder zu verändern. Es gibt keine vom Benutzer reparierbaren Teile in diesem Produkt und nicht autorisierte Änderungen führen zum Erlöschen der Garantie.

Akuma Gaming und Innov8 connect bieten eine zweijährige Garantie ab dem Kaufdatum auf neue, unbenutzte Produkte mit unbestreitbaren Material- oder Verarbeitungsfehlern. Die Garantie gilt nicht in den folgenden Fällen: unsachgemäßer Gebrauch, elektrische oder mechanische Schäden durch unsachgemäßen Gebrauch, Schäden durch höhere Gewalt, Unwetter oder Naturkatastrophen oder unsachgemäße Reparaturen durch nicht autorisierte Werkstätten.
- Batterien, der Akku sowie der normale Verschleiß von Teilen sind von der Garantie ausgeschlossen.

- Die Garantie wird nur bei Vorlage der Rechnung gewährt. Der Versand eines defekten Produkts zur Reparatur im Rahmen der Garantie erfolgt auf Risiko des Kunden. Die Garantie ist dem Erstkäufer vorbehalten, der als Endnutzer qualifiziert ist. Die Reparatur oder der Austausch des defekten Produkts liegt im alleinigen Ermessen von INNOV8 Connect.

- Über die hier aufgeführten Fälle hinausgehende gesetzliche Bestimmungen, die in Ihrem Land in Kraft treten, haben Vorrang vor den vorliegenden Bestimmungen.



DAS PRODUKT, Die auf dem Produkt (einschließlich Zubehör) angebrachte durchgestrichene Mülltonne bedeutet, dass es zur Familie der elektrischen und elektronischen Geräte gehört. Um das Recycling und die Verwertung von Elektro- und Elektronik-Altgeräten (WEEE) zu fördern und die Umwelt zu schützen, schreibt die EU-Verordnung 2012/19/EU über Elektro- und Elektronik-Altgeräte (WEEE) vor, dass beschädigte Geräte nicht in den Hausmüll geworfen werden dürfen. Altgeräte müssen getrennt gesammelt werden, um die Rückgewinnungs- und Recyclingquote zu maximieren und die Auswirkungen auf die Umwelt und die menschliche Gesundheit zu reduzieren.

Das Symbol der durchgestrichenen Mülltonne ist auf allen Produkten angebracht, um an die Pflicht zur getrennten Sammlung zu erinnern.





Akuma Gaming und Innvo8 Connect setzen sich für den Schutz der Umwelt ein. Unsere Verpackungen gehören in die Recyclingtonne und sind frei von Einwegplastik. Um das Recycling der Verpackungen zu erleichtern, halten Sie sich bitte an die Sortierregeln, die vor Ort für diese Art von Abfall eingeführt wurden.

CYBER W03

© AKUMA GAMING 2026

Fabricado en China

Importado por Innov8 Connect - 61 rue Emile Zola - 69150 Decines-Charpieu – Francia

Instrucciones de seguridad del producto . Conserve estas instrucciones para futuras consultas. Antes de utilizar este aparato, lea atentamente las instrucciones de seguridad y de uso.
Respete todas las advertencias que figuran en el producto y en las instrucciones de uso. No coloque este producto bajo la luz directa del sol ni cerca de una fuente de calor. No lo utilice en un entorno húmedo. No lo deje caer ni lo someta a golpes/vibraciones. Los golpes violentos pueden dañar los componentes.

Antes de limpiar un producto eléctrico, apáguelo y desenchúfelo. Utilice un paño suave para limpiar el producto. No utilice productos de limpieza líquidos.

Si percibe un olor o calor inusuales, o cualquier otro signo de mal funcionamiento
desconecte inmediatamente el producto de la red eléctrica y póngase en contacto con su vendedor para que lo revise o repare.
Si entra alguna sustancia extraña o agua en el producto, apague inmediatamente el aparato y desenchufe el cable de alimentación. A continuación, si es posible, elimine la sustancia extraña o el agua.
No desmonte ni intente reparar este producto usted mismo,

Abrir o desmontar el producto le expone a diversos riesgos, incluida una descarga eléctrica. Las reparaciones deben ser realizadas por un especialista. Envíe el producto al centro de servicio más cercano. No intente desmontar ni modificar este producto. No hay piezas reparables por el usuario en el interior de este producto y las modificaciones no autorizadas anularán la garantía.

Akuma Gaming e Innov8 Connect ofrecen una garantía de 2 años a partir de la fecha de compra para productos nuevos, sin usar y con defectos demostrables en materiales o mano de obra. La garantía no se aplicará en los siguientes casos: uso indebido, daños eléctricos o mecánicos derivados de un uso incorrecto, daños derivados de fuerza mayor, inclemencias meteorológicas o desastres naturales, o reparaciones inadecuadas realizadas por talleres no autorizados.

- La garantía sólo es válida en el país donde se adquirió el producto.

- Las baterías y el desgaste normal de las piezas no están cubiertos por la garantía.

- La garantía sólo es válida previa presentación de la factura. El envío de un producto defectuoso para su reparación en virtud de la garantía corre por cuenta y riesgo del cliente. La garantía está reservada al primer comprador como usuario final. La reparación o el cambio del producto defectuoso queda a la entera discreción de INNOV8 Connect.

- Cualquier disposición legal que vaya más allá de los casos aquí expuestos y que pueda entrar en vigor en su país prevalecerá sobre estas disposiciones.



EL PRODUCTO, El cubo de basura tachado colocado en el producto (accesorios incluidos) significa que pertenece a la familia de aparatos eléctricos y electrónicos. Para fomentar el reciclaje y la recuperación de los residuos de aparatos eléctricos y electrónicos (RAEE) y proteger el medio ambiente, el reglamento europeo 2012/19/UE sobre residuos de aparatos eléctricos y electrónicos (RAEE) exige que los aparatos dañados no se tiren a los contenedores de basura doméstica. Los aparatos usados deben recogerse por separado para optimizar la recuperación y el reciclaje de materiales y reducir el impacto sobre el medio ambiente y la salud humana.

El símbolo del contenedor con ruedas tachado aparece en todos los productos para recordar a los usuarios su obligación de recogida selectiva.





Akuma Gaming e Innvo8 Connect se comprometen a respetar el medio ambiente. Nuestros embalajes son reciclables y no contienen plástico de un solo uso. Para facilitar el reciclaje de los envases, le rogamos que respete las normas de clasificación vigentes a nivel local para este tipo de residuos.